ՀԱՄԱՁԱՅՆԵՑՎԱԾ Է
ՄԵԾԱՄՈՐ ՀԱՅԱՆՔԻ ՀԱՄԱՅՆՔԱՊԵՏ՝

Է. ՀՈՎՀԱՆՆԻՍՅԱՆ

.._____.. _____202 թ.

ՀՀ ԱՐՄԱՎԻՐԻ ՄԱՐԶ, ՄԵԾԱՄՈՐ ՀԱՄԱՅՆՔԻ
ՄԵԾԱՄՈՐ ՔԱՂԱՔԻ ՀԱՅ ԱՌԱՔԵԼԱԿԱՆ ԵԿԵՂԵՑՈՒ
ՄՈՒՏՔ (ԿՈՄԻՏԱՍ ՓՈՂՈՑԻ ՄՈՒՏՔԱՅԻՆ ՀԱՏՎԱԾԻՑ)

ՀԱՅ ԱՌԱՔԵԼԱԿԱՆ ԵԿԵՂԵՑՈՒ ՄՈՒՏՔԻ
ԲԱՐԵԿԱՐԳՈՒՄ

<<ԱՐՏ ՆԱԽԱԳԻԾ>> ՍՊԸ

ՀԱՅ ԱՌԱՔԵԼԱԿԱՆ ԵԿԵՂԵՑՈՒ ՄՈՒՏՔԻ
ԲԱՐԵԿԱՐԳՈՒՄ

ՀՀ ԱՐՄԱՎԻՐԻ ՄԱՐԶ, ՄԵԾԱՄՈՐ ՀԱՄԱՅՆՔԻ ՄԵԾԱՄՈՐ ՔԱՂԱՔԻ ՀԱՅ ԱՌԱՔԵԼԱԿԱՆ ԵԿԵՂԵՑՈՒ ՄՈՒՏՔ
(ԿՈՄԻՏԱՍ ՓՈՂՈՑԻ ՄՈՒՏՔԱՅԻՆ ՀԱՏՎԱԾԻՑ)

ԱՇԽԱՏԱՆՔԱՅԻՆ ՆԱԽԱԳԻԾ

ՊԱՏՎԻՐԱՏՈՒ՝ ..... ՄԵԾԱՄՈՐԻ ՀԱՄԱՅՆՔԱՊԵՏԵՐԱՆ

ՆԱԽԱԳԾԻ ԳԼԽ. ՃԱՐՏԱՐԱԳԵՏ՝ ..... Ա. ՀԱՅՐԱՊԵՏՅԱՆ

ՏՆՕՐԵՆ՝ ..... Ա. ՀԱՅՐԱՊԵՏՅԱՆ

2026թ

ՆԱԽԱԳԾԻ ԿԱԶՄԸ

N	Անվանումը	Թերթ
A.001	ՆԱԽԱԳԾԻ ԿԱԶՄԸ, ԲԱՑԱՏՐԱԳԻՐ	
A.002	ԱՇԽԱՏԱՆՔՆԵՐԻ ԿԱՏԱՐՄԱՆ ԺԱՄԱՆԱԿԱՑՈՒՅՑ	
A.100	ՏԵՂԱԿԱՅՄԱՆ ՀԱՏԱԿԱԳԻԾ 1:2000	
A.101	ԳԼԽԱՎՈՐ ՀԱՏԱԿԱԳԻԾ /ՉԱՓԱԳՐՈՒԹՅՈՒՆ, ՔԱՆԴՄԱՆ ԱՇԽԱՏԱՆՔՆԵՐ/	
A.102	ԳԼԽԱՎՈՐ ՀԱՏԱԿԱԳԻԾ /ԲԱՐԵԿԱՐԳՈՒՄ/	
A.102.1	ԳԼԽԱՎՈՐ ՀԱՏԱԿԱԳԻԾ /ԲԱՐԵԿԱՐԳՈՒՄ/ ՀԱՏՎԱԾ #1	
A.102.2	ԳԼԽԱՎՈՐ ՀԱՏԱԿԱԳԻԾ /ԲԱՐԵԿԱՐԳՈՒՄ/ ՀԱՏՎԱԾ #2	
A.103	ԿՈՈՐԴԻՆԱՏՆԵՐՈՎ ԳԼԽԱՎՈՐ ՀԱՏԱԿԱԳԻԾ	
A.201	ՃԵՄՈՒՂՈՒ ԿՏՐՎԱԾՔՆԵՐ ԱՍՏԻՃԱՆՆԵՐՈՎ ԵՎ ԹԵՔՈՒՂԻՆԵՐՈՎ	
A.202	ԹԵՔՈՒՂԻ. ԿՏՐՎԱԾՔ 1-1	
A.203	ԱՍՏԻՃԱՆՆԵՐ. ԿՏՐՎԱԾՔ 2-2	
A.204	ԿՈՆՍՏՐՈՒԿՏՈՐԱԿԱՆ ԿՏՐՎԱԾՔՆԵՐ	
A.205	ԿՈՆՍՏՐՈՒԿՏՈՐԱԿԱՆ ՀԱԳՈՒՅՑՆԵՐ ԵՎ ԾԱՎԱԼՆԵՐ	
A.301	ՀԱՆԳՈՒՅՑՆԵՐ #1	
A.302	ՀԱՆԳՈՒՅՑՆԵՐ #2	
A.401	ԱՇԽԱՏԱՆՔՆԵՐԻ ԾԱՎԱԼՆԵՐ	

ԲԱՑԱՏՐԱԳԻՐ

ՀՀ ԱՐՄԱՎԻՐԻ ՄԱՐԶ ՄԵԾԱՄՈՐ ՀԱՄԱՅՆՔԻ ՄԵԾԱՄՈՐ ՔԱՂԱՔԻ ՀԱՅ ԱՌԱՔԵԼԱԿԱՆ ԵԿԵՂԵՑՈՒ ՄՈՒՏՔԻ (ԿՈՄԻՏԱՍ ՓՈՂՈՑԻ ՄՈՒՏՔԱՅԻՆ ՀԱՏՎԱԾԻՑ) ԲԱՐԵԿԱՐԳՄԱՆ ՆԱԽԱԳԻԾԸ ԱՐՎԱԾ Է ՀԱՄԱՅՆՔԱՊԵՏԱՐԱՆԻ ԿՈՂՄԻՑ ՏՐՎԱԾ ՆԱԽԱԳԾԱՀԱՏԱԿԱԳԾԱՅԻՆ ԱՌԱՋԱԴՐԱՆՔԻ ԵՎ ՀԱՄԱՅՆՔԱՊԵՏԱՐԱՆԻ ՈՒ <<ԱՐՏՆԱԽԱԳԻԾ>> ՍՊԸ-Ի ՄԻՋԵՎ ԿՆՔՎԱԾ ՊԱՅՄԱՆԱԳՐԻ ՀԻՄԱՆ ՎՐԱ:

ՆԱԽԱԳԾՈՒՄ ՆԵՐԱՌՎԱԾ ՀԻՄՆԱԿԱՆ ԱՇԽԱՏԱՆՔԱՅԻՆ ԳՈՐԾԱՌՈՒՅԹՆԵՐԸ ՀԵՏԵՎՅԱԼՆ ԵՆ:
1. ՆԱԽԱՊԱՏՐԱՍՏԱԿԱՆ ՔԱՆԴՄԱՆ ԱՇԽԱՏԱՆՔՆԵՐ
2. Ե.Բ. ՀԵՆԱՊԱՏԵՐԻ ԿԱՌՈՒՑՈՒՄ
3. ՀՈՂԱՅԻՆ ԱՇԽԱՏԱՆՔՆԵՐ
4. Ե.Բ. ԹԵՔՈՒՂԻՆԵՐԻ ԵՎ ԱՍՏԻՃԱՆՆԵՐԻ ԿԱՌՈՒՑՈՒՄ
5. ԲԱՁԱԼՏԵ ՍԱԼԵՐՈՎ ԵՐԵՍԱՊԱՏՈՒՄ
6.ՄԵՏԱՂԱԿԱՆ ԲԱԶՐԻՔՆԵՐԻ ՏԵՂԱԴՐՈՒՄ
7. ՍԱԼԱՀԱՏԱԿՆԵՐԻ ԽՃԱՅԻՆ ԵՎ ԲԵՏՈՆԵ ՀԻՄՔԵՐԻ ՊԱՏՐԱՍՏՈՒՄ
8. ԲԵՏՈՆԵ ՍԱԼԱՀԱՏԱԿՆԵՐԻ ՏԵՂԱԴՐՈՒՄ
9. ՆՍՏԱՐԱՆՆԵՐԻ ՏԵՂԱԴՐՈՒՄ:

ԲԱՁԱԼՏԵ ԵԶՐԱՔԱՐԸ 150Х300ՄՄ ՉԱՓԻ ԵՆ:
ԲԱՁԱԼՏԵ ԹԱՍԱԿՆԵՐԸ ԵՎ ՍԱԼԻԿԱՊԱՏՈՒՄԸ ԱՆՀՐԱԺԵՇՏ Է ԻՐԱԿԱՆԱՑՆԵԼ 40ՄՄ ՀԱՍՏՈՒԹՅԱՄԲ ՔԱՐԵՐՈՎ:

ՊԱՏԵՐԻ ԵՐԵՍԱՊԱՏՈՒՄԸ ՊԵՏՔ Է ԻՐԱԿԱՆԱՑՎԻ 30ՄՄ ՀԱՍՏՈՒԹՅԱՄԲ ՍԱԼԵՐՈՎ ԵՎ ԽԱՐՍԽԱՎՈՐՈՒՄՈՎ :

ԲԵՏՈՆԵ ՍԱԼԱՀԱՏԱԿՆԵՐՈՎ ՀԱՏԱԿՆԵՐԻ ՇԵՐՏԵՐԸ ԸՍՏ ՆԵՐԿԱՅԱՑՎԱԾ ՀԱՆԳՈՒՅՑՆԵՐԻ:

ՀԻՄՆԱԿԱՆ ԱՇԽԱՏԱՆՔՆԵՐԻ ԻՐԱԿԱՆԱՑՈՒՄԻՑ ՀԵՏՈ ԱՆՀՐԱԺԵՇՏ Է ԻՐԱԿԱՆԱՑՆԵԼ ՏԱՐԱԾՔՈՒՄ ԳՈՅԱՑԱԾ ՇԻՆԱՐԱՐԱԿԱՆ ԱՂԲԻ ՀԱՎԱՔՈՒՄ ԵՎ ՏԵՂԱՓՈԽՈՒՄ, ԻՆՉՊԵՍ ՆԱԵՎ ՀՈՂԱՅԻՆ ՏԱՐԱԾՔՆԵՐԻ ՀԱՐԹԵՑՈՒՄ:

ԿԱՏԱՐՎԵԼԻՔ ԱՇԽԱՏԱՆՔՆԵՐԻ ՆԿԱՐԱԳՐՈՒԹՅՈՒՆԸ ԱՎԵԼԻ ՀԱՆԳԱՄԱՆՈՐԵՆ ԲԵՐՎԱԾ ԵՆ ՍՈՒՅՆ ՆԱԽԱԳԾԻ ՀԱՄԱՊԱՏԱՍԽԱՆ ԹԵՐԹԵՐՈՒՄ:

Նախագիծը իրականացվել է համապատասխան հետեվյալ նորմերի եվ հրամանների. Հղումներ՝

ՀՀՇՆ 30-01-2023 «Քաղաքաշինություն. Քաղաքային և գյուղական բնակավայրերի հատակագծում և կառուցապատում», ՀՀՇՆ 20.04-2020 «Երկրաշարժադիմացկուն շինարարություն. Նախագծման նորմեր», ՀՀՇՆ 52-01-«Բետոնե և երկաթբետոնե կոնստրուկցիաներ», ՀՀՇՆ 13-03-2022 «Կրող և պատող կոնստրուկցիաներ», ՀՀՇՆ 22-01-2024 «Շինարարական կլիմայաբանություն», ՀՀՇՆ 31-04-2022 «Տանիքներ և տանիքածածկեր», ՀՀՇՆ 31-04.05-2023 «Հատակներ»,ՀՀՇՆ 13-02-2022 «Անվտանգության տեխնիկան շինարարությունում»,ՀՀՇՆ 31-03-2020 «Հասարակական շենքեր և շինություններ»,ՀՀՇՆ IV-11.07.01-2006 «Շենքերի եվ շինությունների մատչելիությունը բնակչություն սակավաշարժուն խմբերի համար», ՀՀՇՆ 30-02-2022 «Տարածքի բարեկարգում» շինարարական նորմերին և ՀՀ քաղաքաշինության կոմիտեի նախագահի 2020 թվականի դեկտեմբերի 29-ի «Հայաստանի Հանրապետության մարզերի համայնքներում (այդ թվում բնակավայրերում) ոչ տարանցիկ, տեղական նշանակության ավտոմոբիլային և ներհամայնքային ճանապարհների ու փողոցների երթևեկելի մասի և մայթերի սալարկման, խճապատման և բարեկարգման աշխատանքների կատարման մեթոդական ուղեցույցը հաստատելու մասին» N105-Ն հրամանին:

նախագծի անվանումը ՀՀ ԱՐՄԱՎԻՐԻ ՄԱՐԶ ՄԵԾԱՄՈՐ ՀԱՄԱՅՆՔԻ ՄԵԾԱՄՈՐ ՔԱՂԱՔԻ ՀԱՅ ԱՌԱՔԵԼԱԿԱՆ ԵԿԵՂԵՑՈՒ ՄՈՒՏՔԻ (ԿՈՄԻՏԱՍ ՓՈՂՈՑԻ ՄՈՒՏՔԱՅԻՆ ՀԱՏՎԱԾԻՑ) ԲԱՐԵԿԱՐԳՄԱՆ ՆԱԽԱԳԻԾ					օբյեկտի հասցեն ՀՀ ԱՐՄԱՎԻՐԻ ՄԱՐԶ, ՄԵԾԱՄՈՐ ՀԱՄԱՅՆՔԻ ՄԵԾԱՄՈՐ ՔԱՂԱՔԻ ՀԱՅ ԱՌԱՔԵԼԱԿԱՆ ԵԿԵՂԵՑՈՒ ՄՈՒՏՔ (ԿՈՄԻՏԱՍ ՓՈՂՈՑԻ ՄՈՒՏՔԱՅԻՆ ՀԱՏՎԱԾԻՑ)	
ՍՊԸ ՏՆՕՐԵՆ	Ա. ՀԱՅՐԱՊԵՏՅԱՆ			ԱՐՏ ՆԱԽԱԳԻԾ ՍՊԸ ԼԻՑԵՆԶԻԱ 001130	օբյեկտի անվանումը ՀԱՅ ԱՌԱՔԵԼԱԿԱՆ ԵԿԵՂԵՑՈՒ ՄՈՒՏՔԻ ԲԱՐԵԿԱՐԳՈՒՄ	մաս ՃՇ
ԳԼԽ. ՃԱՐՏԱՐԱՊԵՏ	Ն. ՔԵՓԻԹՅԱՆ				թերթի անվանումը ՆԱԽԱԳԾԻ ԿԱԶՄԸ, ԲԱՑԱՏՐԱԳԻՐ	թերթեր / թերթ A.001
ՃԱՐՏԱՐԱԳԵՏ	Դ. ԲԱԴԱԼՅԱՆ					

ԱՇԽԱՏԱՆՔԱՅԻՆ ԿԱԶՄԱԿԵՐՊՄԱՆ
ԲԱՑԱՏՐԱԳԻՐ

Շին. մոնտաժային աշխատանքների իրականացման տեխնոլոգիական հերթականությունը կազմված են 2 մասից՝ նախապատրաստական և հիմնական, Մինչև շինարարության հիմնական մասին անցնելը անհրաժեշտ է իրականացնել հետևյալ նախապատրաստական աշխատանքները.

. Ընդունել շինարարական տարածքը

. կատարել օբյեկտի և ինժեներական կոմունիկացիաների համապատասխան նշահարումներ

. իրականացնել ինժ. կոմունիկացիաների ժամանակավոր գծերի պատրաստման աշխատանքներ

. իրականացնել ցանկապատ, որը կարգելի կողմնակի անձանց մուտքը շին հրապարակ

. տեղադրել զգուշացման նշաններ, լուսարձակներ և այլն

Շինարարության հիմնական մասը ներառում են նախագծով տրված բոլոր շինմոնտաժային և վերանորոգման աշխատանքները իրենց համապատասխան ծավալներով

4. ՄԵՔԵՆԱՆԵՐԻ ԵՎ ՄԵԽԱՆԻԶՄՆԵՐԻ ՊԱՀԱՆՋԱՐԿԻ ՀԻՄՆԱՎՈՐՈՒՄ

ԱՆՎԱՆՈՒՄԸ	ՄԱԿՆԻՇԸ	ՔԱՆԱԿԸ	ԾԱՌՈԹՈՒԹՅՈՒՆ
Ամբարձիչ	KC- 6575c (CKAT-50)	1	մոնտաժային աշխատանքներ
Բարձող մեքենա	VOLVO L350F	1	բարձելու աշխատանքներ
Բեռնատարներ		2	շինանյութի և շին.աղբի տեղափոխում

Աղյուսակում բերված մեքենաները կարող են փոխարինվել համապատասխան տեխնիկական տվյալներ ունեցող այլ մեքենաներով

Բետոնի խտացումը իրականացնել խորքային վիբրատորներով *ИВ-90*

Բետոնի ջրումը իրականացնել բետոնի ամրացումից / 2-12 ժամ բետոնացումից հետո/ մինչև բետոնի նախագծային ամրության 75 % ձեռք բերելը: Խոնավ պայմաններում նոր բետոնացված կոնստրուկցիաները անհրաժեշտ է պահել 14-28 օր:

3. ՇԻՆ. ՄՈՆՏԱԺԱՅԻՆ ԱՇԽԱՏԱՆՔՆԵՐԻ ԻՐԱԿԱՆԱՑՄԱՆ ԿԱՐԳԸ

Շին. մոնտաժային աշխատանքները անհրաժեշտ է իրականացնել սույն նախագծին, ՀՀ -ում գործող շինարարական նորմերին համապատասխան

ԱՐԳԵԼՎՈՒՄ է սկսել որևէ շինարարական պրոցես առանց նախորդ շին. պրոցեսի ընդունման համապատասխան ծածկված ակտի կազմանը ու հաստատմանը :

Կապալառուն պետք է ապահովի -՝ շինարարական արտադրության կազմակերպման ՀՀ քաղաքաշինության կոմիտեի նախագահի 09.02.2023թ N09-Ա հրամանով հաստատված՝ միջոցառումների 1,3,4,5,6,7,8,9,10,11,12,13,14,15,16,17,18,20,21 կետերի պապահանջների կատարումը եւ դրանց չկատարման պարագայում պատասխանատվության կենթարկվի 22-31 կետերով նախատեսված չափով

ՇԻՆԱՐԱՐՈՒԹՅԱՆ ՕՐԱՑՈՒՑԱՅԻՆ ԳՐԱՖԻԿ

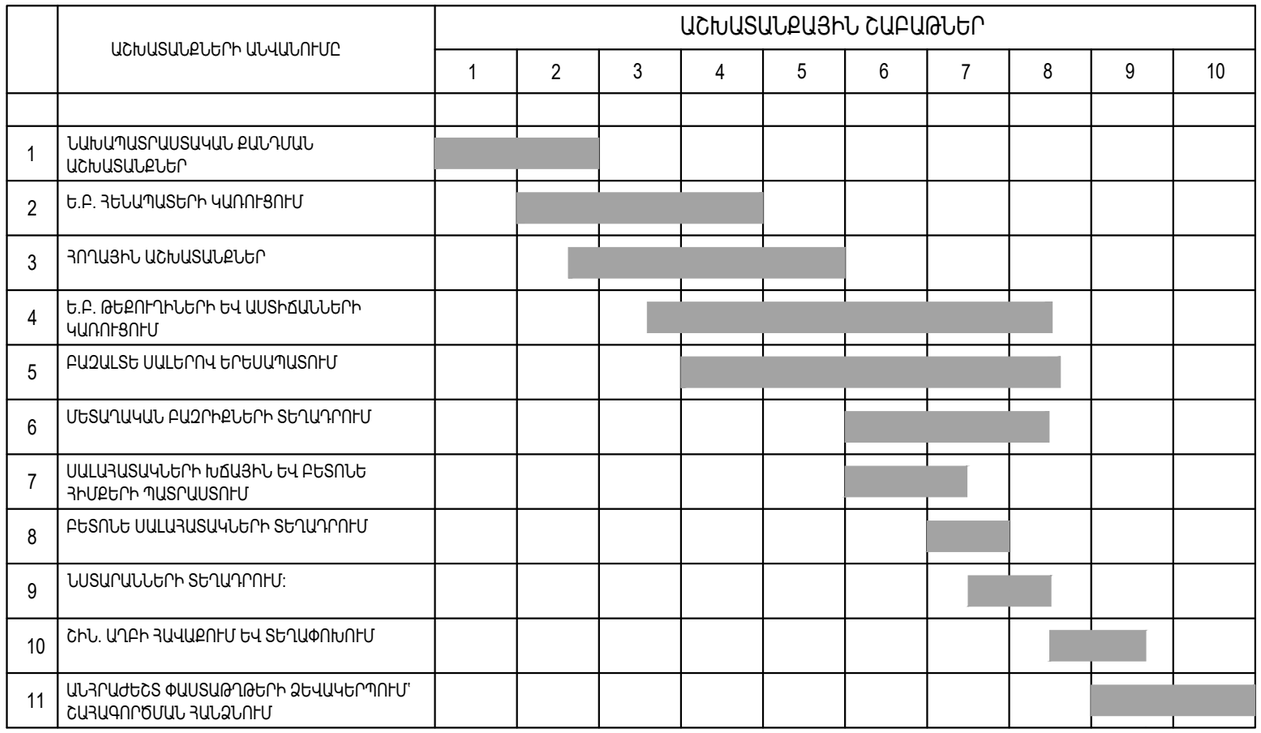

ԱՇԽԱՏԱՆՔԱՅԻՆ ՌԵՍՈՒՐՍՆԵՐ

ԱՇԽՈՂԵԿ՝ ԻՆԺԵՆԵՐ-ՇԻՆԱՐԱՐ, ԻՆԺԵՆԵՐ-ՀԻԴՐՈՏԵԽՆԻԿ, ԻՆԺԵՆԵՐ ԷԼԵԿՏՐԻԿ՝ / ԱՌՆՎԱԶՆ 3 ՏԱՐՎԱ ՄԱՍՆԱԳԻՏԱԿԱՆ ԱՇԽԱՏԱՆՔԱՅԻՆ ՓՈՐՁՈՎ/

ՊԱՀԱՆՋՎՈՂ ԼԻՑԵՆԶԻԱՆԵՐ

1. ԲՆԱԿԵԼԻ , ՀԱՍԱՐԱԿԱԿԱՆ, ԱՐՏԱԴՐԱԿԱՆ ՇԻՆԱՐԱՐՈՒԹՅՈՒՆ
2. ՀԻԴՐՈՏԵԽՆԻԿԱԿԱՆ, 3. ԷՆԵՐԳԵՏԻԿ

ՇԻՆԱՐԱՐԱԿԱՆ ՆՅՈՒԹԵՐԻՆ ԵՎ ԿՈՆՍՏՐՈՒԿՑԻԱՆԵՐԻՆ ՆԵՐԿԱՅԱՑՎՈՂ ՊԱՀԱՆՋՆԵՐ

Իրականացվող աշխատանքներում օգտագործվող շինարարական կոնստրուկցիաները և նյութերը պետք է ունենան առնվազն 10 տարվա երաշխիքային ժամկետ:Կապալառուն պետք է ներկայացնի շինհրապարակ բերվող բոլոր նյութերի սերտիֆիկատները

ՏԵՂԵԿԱԳԻՐ

ՆՅՈՒԹԵՐԻ ԳՈՒՅՆԸ ԵՎ ՖԱԿՏՈՒՐԱՆ ՀԱՄԱՁԱՅՆԵՑՆԵԼ ՊԱՏՎԻՐԱՏՈՒԻ ԵՎ ՆԱԽԱԳԾՈՂ ՃԱՐՏԱՐԱՊԵՏԻ ՀԵՏ՝ ՀԵՂԻՆԱԿԱՅԻՆ ՀՍԿՈՂՈՒԹՅԱՆ ՇՐՋԱՆԱԿՆԵՐՈՒՄ:

ՊԱՏՎԻՐԱՏՈՒ՝ ..... ՄԵԾԱՄՈՐ ՀԱՄԱՅՆՔԱՊԵՏԱՐԱՆ

նախագծի անվանումը ՀՀ ԱՐՄԱՎԻՐԻ ՄԱՐԶ ՄԵԾԱՄՈՐ ՀԱՄԱՅՆՔԻ ՄԵԾԱՄՈՐ ՔԱՂԱՔԻ ՀԱՅ ԱՌԱՔԵԼԱԿԱՆ ԵԿԵՂԵՑՈՒ ՄՈՒՍՔԻ (ԿՈՄԻՏԱՍ ՓՈՂՈՑԻ ՄՈՒՍՔԱՅԻՆ ՀԱՏՎԱԾԻՑ) ԲԱՐԵԿԱՐԳՄԱՆ ՆԱԽԱԳԻԾ						օբյեկտի հասցեն ՀՀ ԱՐՄԱՎԻՐԻ ՄԱՐԶ, ՄԵԾԱՄՈՐ ՀԱՄԱՅՆՔԻ ՄԵԾԱՄՈՐ ՔԱՂԱՔԻ ՀԱՅ ԱՌԱՔԵԼԱԿԱՆ ԵԿԵՂԵՑՈՒ ՄՈՒՍՔ (ԿՈՄԻՏԱՍ ՓՈՂՈՑԻ ՄՈՒՍՔԱՅԻՆ ՀԱՏՎԱԾԻՑ)		
ՄՊԸ ՏՆՕՐԵՆ	Ա. ՀԱՅՐԱՊԵՏՅԱՆ			ԱՐՏ ՆԱԽԱԳԻԾ ՍՊԸ	օբյեկտի անվանումը ՀԱՅ ԱՌԱՔԵԼԱԿԱՆ ԵԿԵՂԵՑՈՒ ՄՈՒՍՔԻ ԲԱՐԵԿԱՐԳՈՒՄ	մաս	ՃԾ
ԳԼԽ. ՃԱՐՏԱՐԱՊԵՏ	Ն. ՔԵՓԻԹՅԱՆ					թերթեր	թերթ A.002
ՃԱՐՏԱՐԱԳԵՏ	Դ. ԲԱԴԱԼՅԱՆ				թերթի անվանումը ԱՇԽԱՏԱՆՔՆԵՐԻ ԿԱԶՄԱԿԵՐՊՈՒՄ		
				ԼԻՑԵՆԶԻԱ 001130			

ԴԻՏԱՐԿՎՈՂ ՏԵՂԱՄԱՍ

նախագծի անվանումը ՀՀ ԱՐՄԱՎԻՐԻ ՄԱՐԶ ՄԵԾԱՄՈՐ ՀԱՄԱՅՆՔԻ ՄԵԾԱՄՈՐ ՔԱՂԱՔԻ ՀԱՅ ԱՌԱՔԵԼԱԿԱՆ ԵԿԵՂԵՑՈՒ ՄՈՒՏՔԻ (ԿՈՄԻՏԱՍ ՓՈՂՈՑԻ ՄՈՒՏՔԱՅԻՆ ՀԱՏՎԱԾԻՑ) ԲԱՐԵԿԱՐԳՄԱՆ ՆԱԽԱԳԻԾ					օբյեկտի հասցեն ՀՀ ԱՐՄԱՎԻՐԻ ՄԱՐԶ, ՄԵԾԱՄՈՐ ՀԱՄԱՅՆՔԻ ՄԵԾԱՄՈՐ ՔԱՂԱՔԻ ՀԱՅ ԱՌԱՔԵԼԱԿԱՆ ԵԿԵՂԵՑՈՒ ՄՈՒՏՔ (ԿՈՄԻՏԱՍ ՓՈՂՈՑԻ ՄՈՒՏՔԱՅԻՆ ՀԱՏՎԱԾԻՑ)		
ՍՊԸ ՏՆՕՐԵՆ	Ա. ՀԱՅՐԱՊԵՏՅԱՆ			ԱՐՏ ՆԱԽԱԳԻԾ ՍՊԸ ԼԻՑԵՆԶԻԱ 001130	օբյեկտի անվանումը ՀԱՅ ԱՌԱՔԵԼԱԿԱՆ ԵԿԵՂԵՑՈՒ ՄՈՒՏՔԻ ԲԱՐԵԿԱՐԳՈՒՄ	մաս	ՃԾ
ԳԼԽ. ՃԱՐՏԱՐԱՊԵՏ	Ն. ՔԵՓԻԹՅԱՆ				թերթի անվանումը ՏԵՂԱԿԱՅՄԱՆ ՀԱՏԱԿԱԳԻԾ 1:2000	թերթեր	թերթ A.100
ՃԱՐՏԱՐԱԳԵՏ	Դ. ԲԱԴԱԼՅԱՆ						

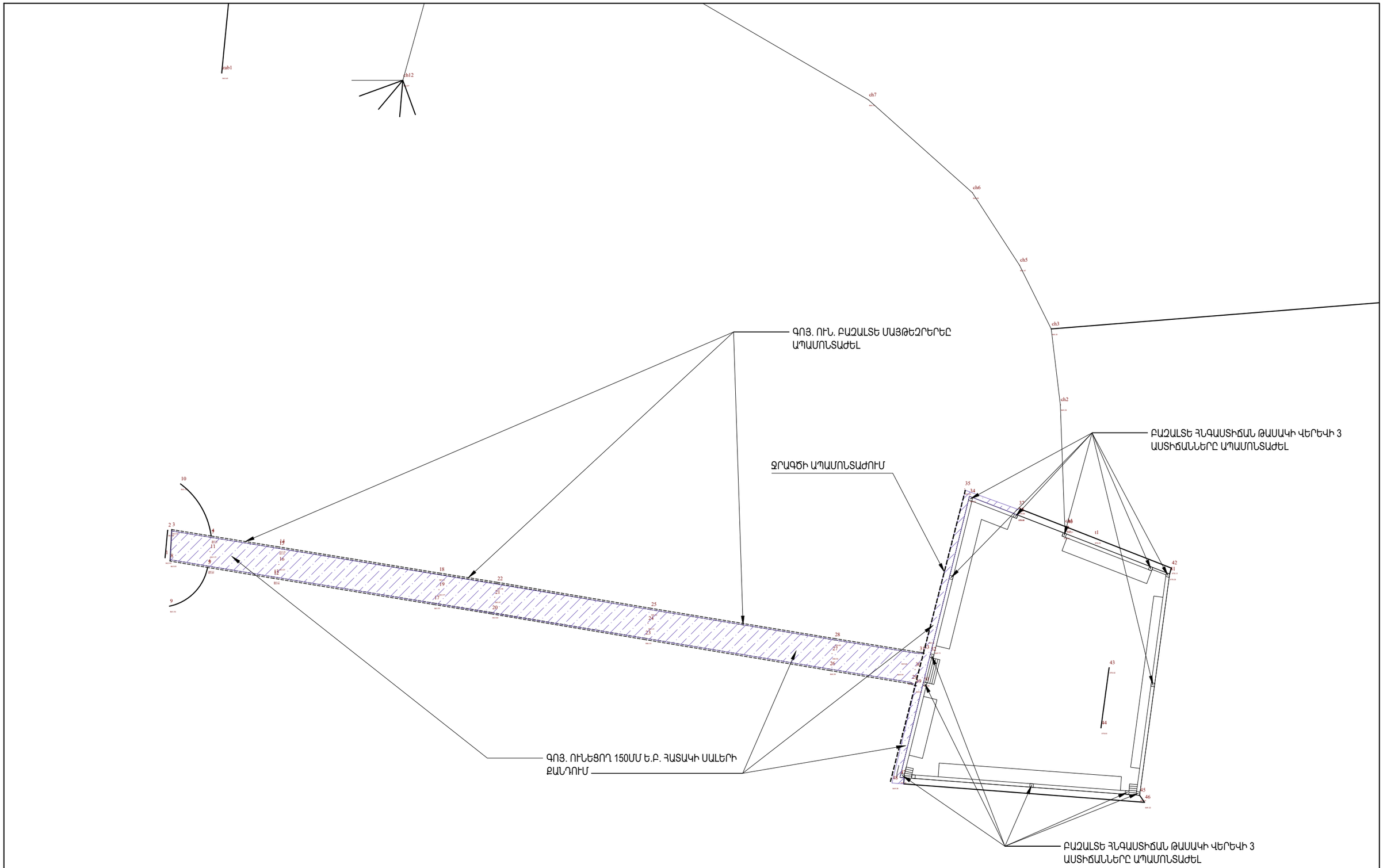

նախագծի անվանումը ՀՀ ԱՐՄԱՎԻՐԻ ՄԱՐԶ ՄԵԾԱՄՈՐ ՀԱՄԱՅՆՔԻ ՄԵԾԱՄՈՐ ՔԱՂԱՔԻ ՀԱՅ ԱՌԱՔԵԼԱԿԱՆ ԵԿԵՂԵՑՈՒ ՄՈՒՏՔԻ (ԿՈՄԻՏԱՍ ՓՈՂՈՑԻ ՄՈՒՏՔԱՅԻՆ ՀԱՏՎԱԾԻՑ) ԲԱՐԵԿԱՐԳՄԱՆ ՆԱԽԱԳԻԾ					օբյեկտի հասցեն ՀՀ ԱՐՄԱՎԻՐԻ ՄԱՐԶ, ՄԵԾԱՄՈՐ ՀԱՄԱՅՆՔԻ ՄԵԾԱՄՈՐ ՔԱՂԱՔԻ ՀԱՅ ԱՌԱՔԵԼԱԿԱՆ ԵԿԵՂԵՑՈՒ ՄՈՒՏՔ (ԿՈՄԻՏԱՍ ՓՈՂՈՑԻ ՄՈՒՏՔԱՅԻՆ ՀԱՏՎԱԾԻՑ)		
ՍՊԸ ՏՆՕՐԵՆ	Ա. ՀԱՅՐԱՊԵՏՅԱՆ			ԱՐՏ ՆԱԽԱԳԻԾ ՍՊԸ	օբյեկտի անվանումը ՀԱՅ ԱՌԱՔԵԼԱԿԱՆ ԵԿԵՂԵՑՈՒ ՄՈՒՏՔԻ ԲԱՐԵԿԱՐԳՈՒՄ	մաս	ՃԾ
ԳԼԽ. ՃԱՐՏԱՐԱՊԵՏ	Ն. ՔԵՓԻԹՅԱՆ					թերթեր	թերթ A.101
ՃԱՐՏԱՐԱԳԵՏ	Դ. ԲԱԴԱԼՅԱՆ			ԼԻՑԵՆԶԻԱ 001130	թերթի անվանումը ԳԼԽԱՎՈՐ ՀԱՏԱԿԱԳԻԾ /ՉԱՓԱԳՐՈՒԹՅՈՒՆ, ՔԱՆԴՄԱՆ ԱՇԽԱՏԱՆՔՆԵՐ/		

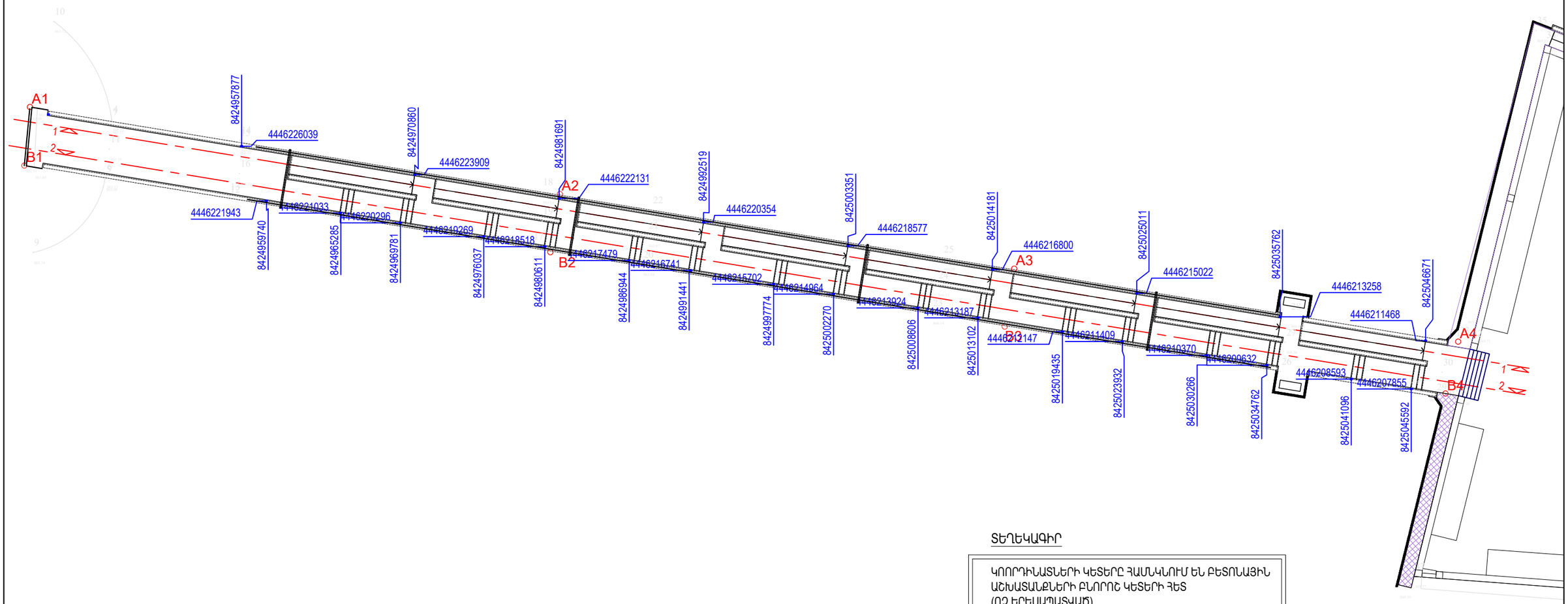

ՏԵՂԵԿԱԳԻՐ

ԿՈՈՐԴԻՆԱՏՆԵՐԻ ԿԵՏԵՐԸ ՀԱՄՆԿՆՈՒՄ ԵՆ ԲԵՏՈՆԱՅԻՆ ԱՇԽԱՏԱՆՔՆԵՐԻ ԲՆՈՐՈՇ ԿԵՏԵՐԻ ՀԵՏ (ՈՉ ԵՐԵՍԱՊԱՏՎԱԾ)

նախագծի անվանումը ՀՀ ԱՐՄԱՎԻՐԻ ՄԱՐԶ ՄԵԾԱՄՈՐ ՀԱՄԱՅՆՔԻ ՄԵԾԱՄՈՐ ՔԱՂԱՔԻ ՀԱՅ ԱՌԱՔԵԼԱԿԱՆ ԵԿԵՂԵՑՈՒ ՄՈՒՏՔԻ (ԿՈՄԻՏԱՍ ՓՈՂՈՑԻ ՄՈՒՏՔԱՅԻՆ ՀԱՏՎԱԾԻՑ) ԲԱՐԵԿԱՐԳՄԱՆ ՆԱԽԱԳԻԾ					օբյեկտի հասցեն ՀՀ ԱՐՄԱՎԻՐԻ ՄԱՐԶ, ՄԵԾԱՄՈՐ ՀԱՄԱՅՆՔԻ ՄԵԾԱՄՈՐ ՔԱՂԱՔԻ ՀԱՅ ԱՌԱՔԵԼԱԿԱՆ ԵԿԵՂԵՑՈՒ ՄՈՒՏՔ (ԿՈՄԻՏԱՍ ՓՈՂՈՑԻ ՄՈՒՏՔԱՅԻՆ ՀԱՏՎԱԾԻՑ)	
ՍՊԸ ՏՆՕՐԵՆ	Ա. ՀԱՅՐԱՊԵՏՅԱՆ			ԱՐՏ ՆԱԽԱԳԻԾ ՍՊԸ ԼԻՑԵՆԶԻԱ 001130	օբյեկտի անվանումը ՀԱՅ ԱՌԱՔԵԼԱԿԱՆ ԵԿԵՂԵՑՈՒ ՄՈՒՏՔԻ ԲԱՐԵԿԱՐԳՈՒՄ	մաս ՃԾ
ԳԼԽ. ՃԱՐՏԱՐԱՊԵՏ	Ն. ՔԵՓԻԹՅԱՆ				թերթի անվանումը ԳԼԽԱՎՈՐ ՀԱՏԱԿԱԳԻԾ /ԲԱՐԵԿԱՐԳՈՒՄ/	թերթեր / թերթ A.102
ՃԱՐՏԱՐԱԳԵՏ	Դ. ԲԱԴԱԼՅԱՆ					

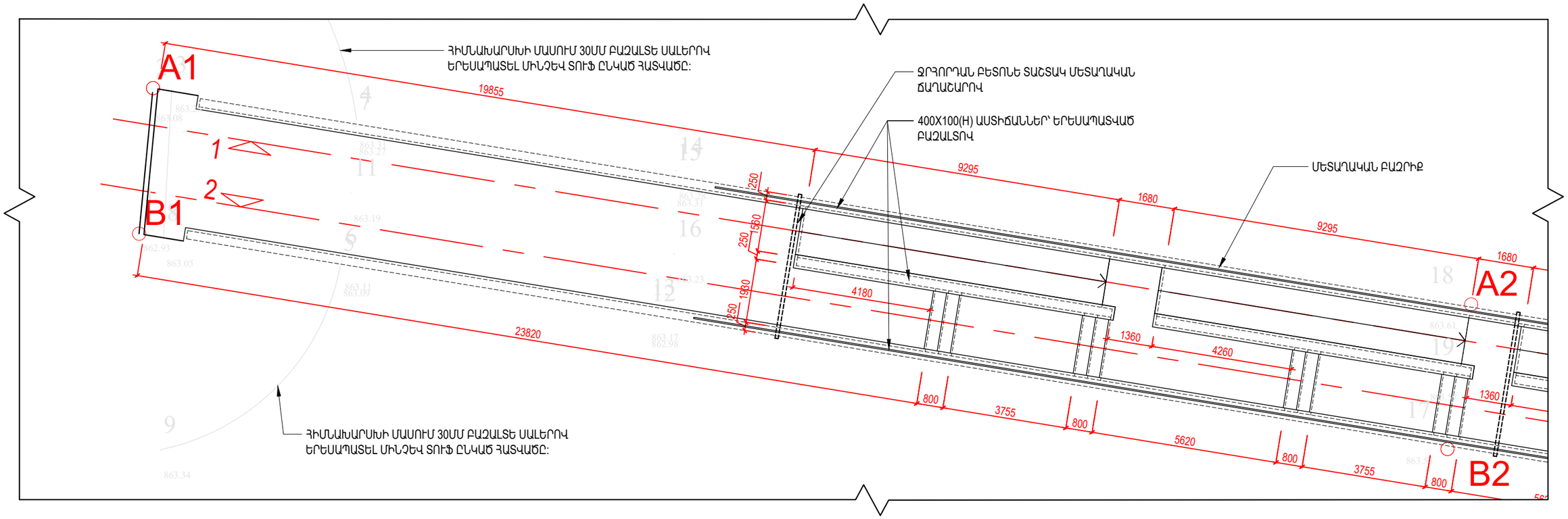

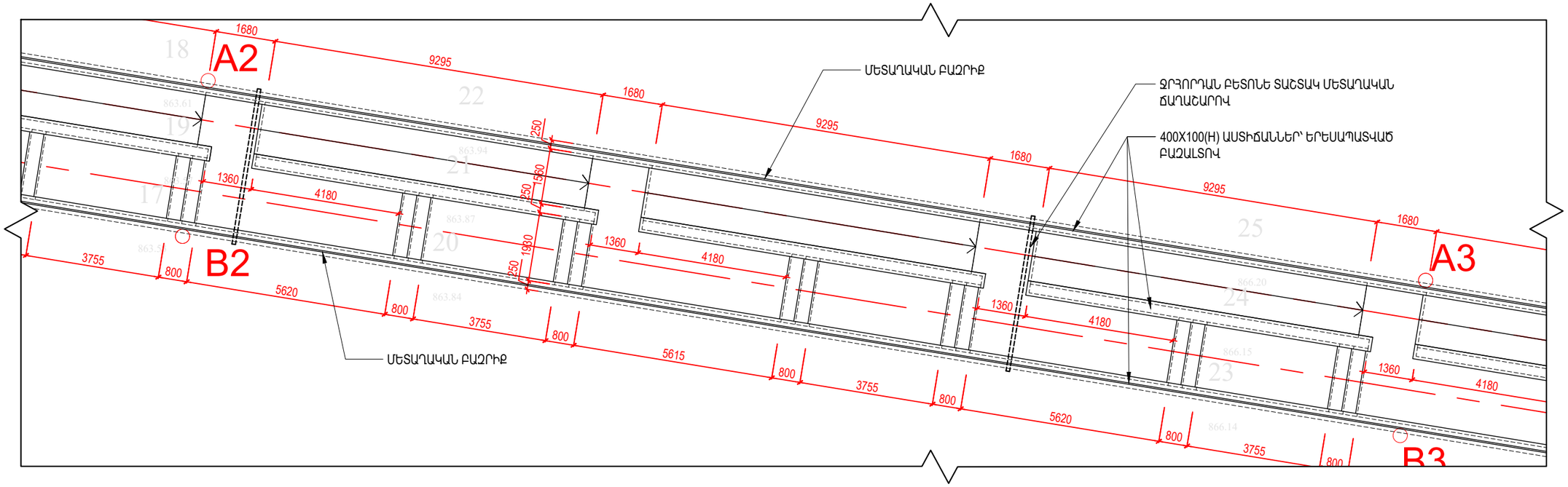

ՏԵՂԵԿԱԳԻՐ

ՉԱՓԱԴՐՈՒՄԸ ՀԱՄԱՊԱՏԱՍԽԱՆՈՒՄ Է ԲԵՏՈՆԱՅԻՆ ՈՒՐՎԱԳԾԵՐԻՆ (ՈՉ ԵՐԵՍԱՊԱՏՎԱԾ)

նախագծի անվանումը ՀՀ ԱՐՄԱՎԻՐԻ ՄԱՐԶ ՄԵԾԱՄՈՐ ՀԱՄԱՅՆՔԻ ՄԵԾԱՄՈՐ ՔԱՂԱՔԻ ՀԱՅ ԱՌԱՔԵԼԱԿԱՆ ԵԿԵՂԵՑՈՒ ՄՈՒՏՔԻ (ԿՈՄԻՏԱՍ ՓՈՂՈՑԻ ՄՈՒՏՔԱՅԻՆ ՀԱՏՎԱԾԻՑ) ԲԱՐԵԿԱՐԳՄԱՆ ՆԱԽԱԳԻԾ					օբյեկտի հասցեն ՀՀ ԱՐՄԱՎԻՐԻ ՄԱՐԶ, ՄԵԾԱՄՈՐ ՀԱՄԱՅՆՔԻ ՄԵԾԱՄՈՐ ՔԱՂԱՔԻ ՀԱՅ ԱՌԱՔԵԼԱԿԱՆ ԵԿԵՂԵՑՈՒ ՄՈՒՏՔ (ԿՈՄԻՏԱՍ ՓՈՂՈՑԻ ՄՈՒՏՔԱՅԻՆ ՀԱՏՎԱԾԻՑ)	
ՍՊԸ ՏՆՕՐԵՆ	Ա. ՀԱՅՐԱՊԵՏՅԱՆ			ԱՐՏ ՆԱԽԱԳԻԾ ՍՊԸ	օբյեկտի անվանումը ՀԱՅ ԱՌԱՔԵԼԱԿԱՆ ԵԿԵՂԵՑՈՒ ՄՈՒՏՔԻ ԲԱՐԵԿԱՐԳՈՒՄ	մաս ՃՇ
ԳԼԽ. ՃԱՐՏԱՐԱՊԵՏ	Ն. ՔԵՓԻԹՅԱՆ					թերթեր / թերթ
ՃԱՐՏԱՐԱԳԵՏ	Դ. ԲԱԴԱԼՅԱՆ				թերթի անվանումը ԳԼԽԱՎՈՐ ՀԱՏԱԿԱԳԻԾ /ԲԱՐԵԿԱՐԳՈՒՄ/ ՀԱՏՎԱԾ #1	Ա.102.1
				ԼԻՑԵՆԶԻԱ 001130		

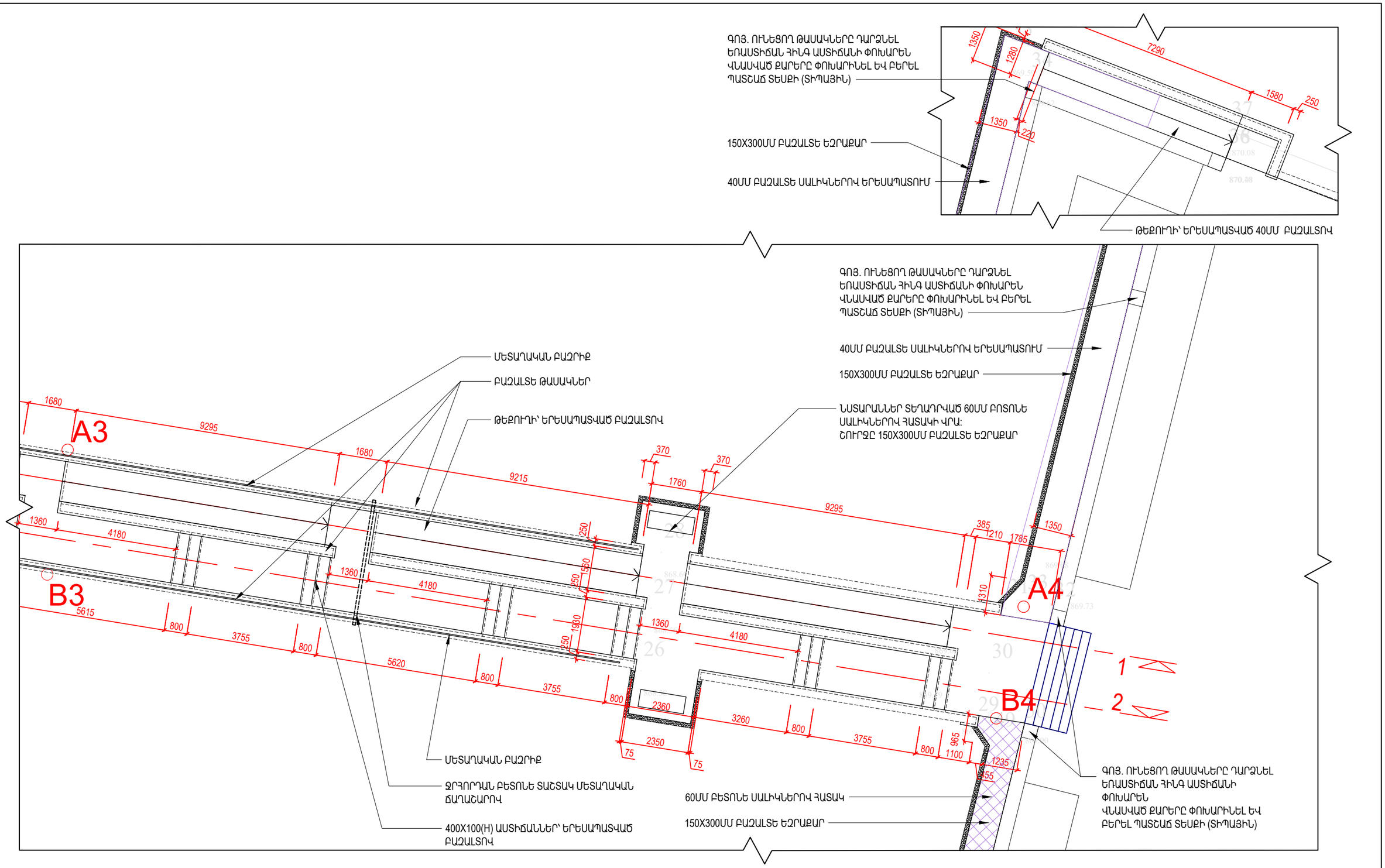

ՏԵՂԵԿԱԳԻՐ

ՉԱՓԱԴՐՈՒՄԸ ՀԱՄԱՊԱՏԱՍԽԱՆՈՒՄ Է ԲԵՏՈՆԱՅԻՆ ՈՒՐՎԱԳԾԵՐԻՆ (ՈՉ ԵՐԵՍԱՊԱՏՎԱԾ)

նախագծի անվանումը ՀՀ ԱՐՄԱՎԻՐԻ ՄԱՐԶ ՄԵԾԱՄՈՐ ՀԱՄԱՅՆՔԻ ՄԵԾԱՄՈՐ ՔԱՂԱՔԻ ՀԱՅ ԱՌԱՔԵԼԱԿԱՆ ԵԿԵՂԵՑՈՒ ՄՈՒՏՔԻ (ԿՈՄԻՏԱՍ ՓՈՂՈՑԻ ՄՈՒՏՔԱՅԻՆ ՀԱՏՎԱԾԻՑ) ԲԱՐԵԿԱՐԳՄԱՆ ՆԱԽԱԳԻԾ					օբյեկտի հասցեն ՀՀ ԱՐՄԱՎԻՐԻ ՄԱՐԶ, ՄԵԾԱՄՈՐ ՀԱՄԱՅՆՔԻ ՄԵԾԱՄՈՐ ՔԱՂԱՔԻ ՀԱՅ ԱՌԱՔԵԼԱԿԱՆ ԵԿԵՂԵՑՈՒ ՄՈՒՏՔ (ԿՈՄԻՏԱՍ ՓՈՂՈՑԻ ՄՈՒՏՔԱՅԻՆ ՀԱՏՎԱԾԻՑ)	
ՍՊԸ ՏՆՕՐԵՆ	Ա. ՀԱՅՐԱՊԵՏՅԱՆ			ԱՐՏ ՆԱԽԱԳԻԾ ՍՊԸ ԼԻՑԵՆԶԻԱ 001130	օբյեկտի անվանումը ՀԱՅ ԱՌԱՔԵԼԱԿԱՆ ԵԿԵՂԵՑՈՒ ՄՈՒՏՔԻ ԲԱՐԵԿԱՐԳՈՒՄ	մաս ՃՇ
ԳԼԽ. ՃԱՐՏԱՐԱՊԵՏ	Ն. ՔԵՓԻԹՅԱՆ				թերթի անվանումը ԳԼԽԱՎՈՐ ՀԱՏԱԿԱԳԻԾ /ԲԱՐԵԿԱՐԳՈՒՄ/ ՀԱՏՎԱԾ #2	թերթեր / թերթ A.102.2
ՃԱՐՏԱՐԱԳԵՏ	Դ. ԲԱԴԱԼՅԱՆ					

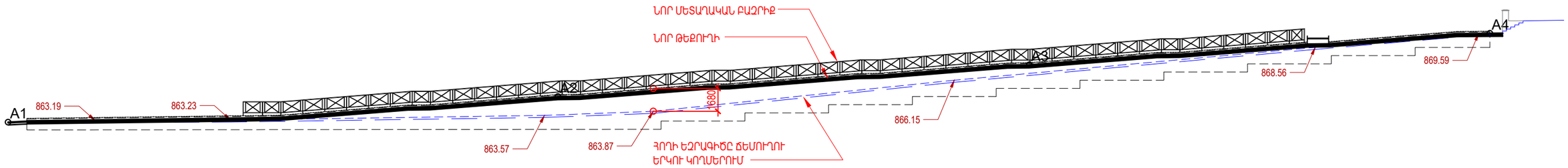

ԿՏՐՎԱԾՔ 1-1
ՃԵՄՈՒՂՈՒ ԹԵՔՈՒՂԻՆԵՐՈՎ

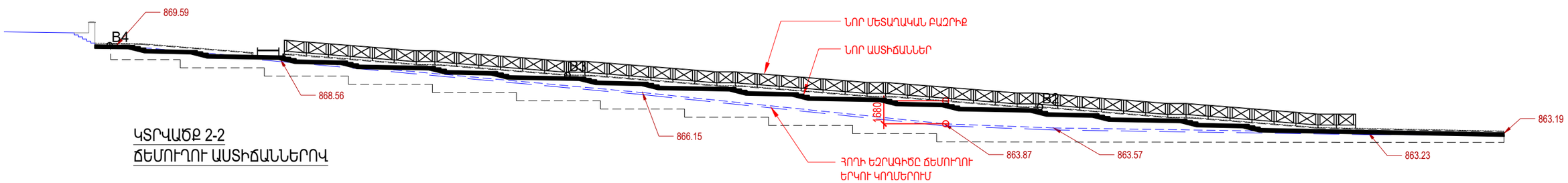

ԿՏՐՎԱԾՔ 2-2
ՃԵՄՈՒՂՈՒ ԱՍՏԻՃԱՆՆԵՐՈՎ

նախագծի անվանումը ՀՀ ԱՐՄԱՎԻՐԻ ՄԱՐԶ ՄԵԾԱՄՈՐ ՀԱՄԱՅՆՔԻ ՄԵԾԱՄՈՐ ՔԱՂԱՔԻ ՀԱՅ ԱՌԱՔԵԼԱԿԱՆ ԵԿԵՂԵՑՈՒ ՄՈՒՏՔԻ (ԿՈՄԻՏԱՍ ՓՈՂՈՑԻ ՄՈՒՏՔԱՅԻՆ ՀԱՏՎԱԾԻՑ) ԲԱՐԵԿԱՐԳՄԱՆ ՆԱԽԱԳԻԾ					օբյեկտի հասցեն ՀՀ ԱՐՄԱՎԻՐԻ ՄԱՐԶ, ՄԵԾԱՄՈՐ ՀԱՄԱՅՆՔԻ ՄԵԾԱՄՈՐ ՔԱՂԱՔԻ ՀԱՅ ԱՌԱՔԵԼԱԿԱՆ ԵԿԵՂԵՑՈՒ ՄՈՒՏՔ (ԿՈՄԻՏԱՍ ՓՈՂՈՑԻ ՄՈՒՏՔԱՅԻՆ ՀԱՏՎԱԾԻՑ)		
ՄՊԸ ՏՆՕՐԵՆ	Ա. ՀԱՅՐԱՊԵՏՅԱՆ			ԱՐՏ ՆԱԽԱԳԻԾ ՍՊԸ	օբյեկտի անվանումը ՀԱՅ ԱՌԱՔԵԼԱԿԱՆ ԵԿԵՂԵՑՈՒ ՄՈՒՏՔԻ ԲԱՐԵԿԱՐԳՈՒՄ	մաս	ՃԾ
ԳԼԽ. ՃԱՐՏԱՐԱՊԵՏ	Ն. ՔԵՓԻԹՅԱՆ					թերթեր	թերթ
ՃԱՐՏԱՐԱԳԵՏ	Դ. ԲԱԴԱԼՅԱՆ			ԼԻՑԵՆԶԻԱ 001130	թերթի անվանումը ՃԵՄՈՒՂՈՒ ԿՏՐՎԱԾՔՆԵՐ ԱՍՏԻՃԱՆՆԵՐՈՎ ԵՎ ԹԵՔՈՒՂԻՆԵՐՈՎ		A.201

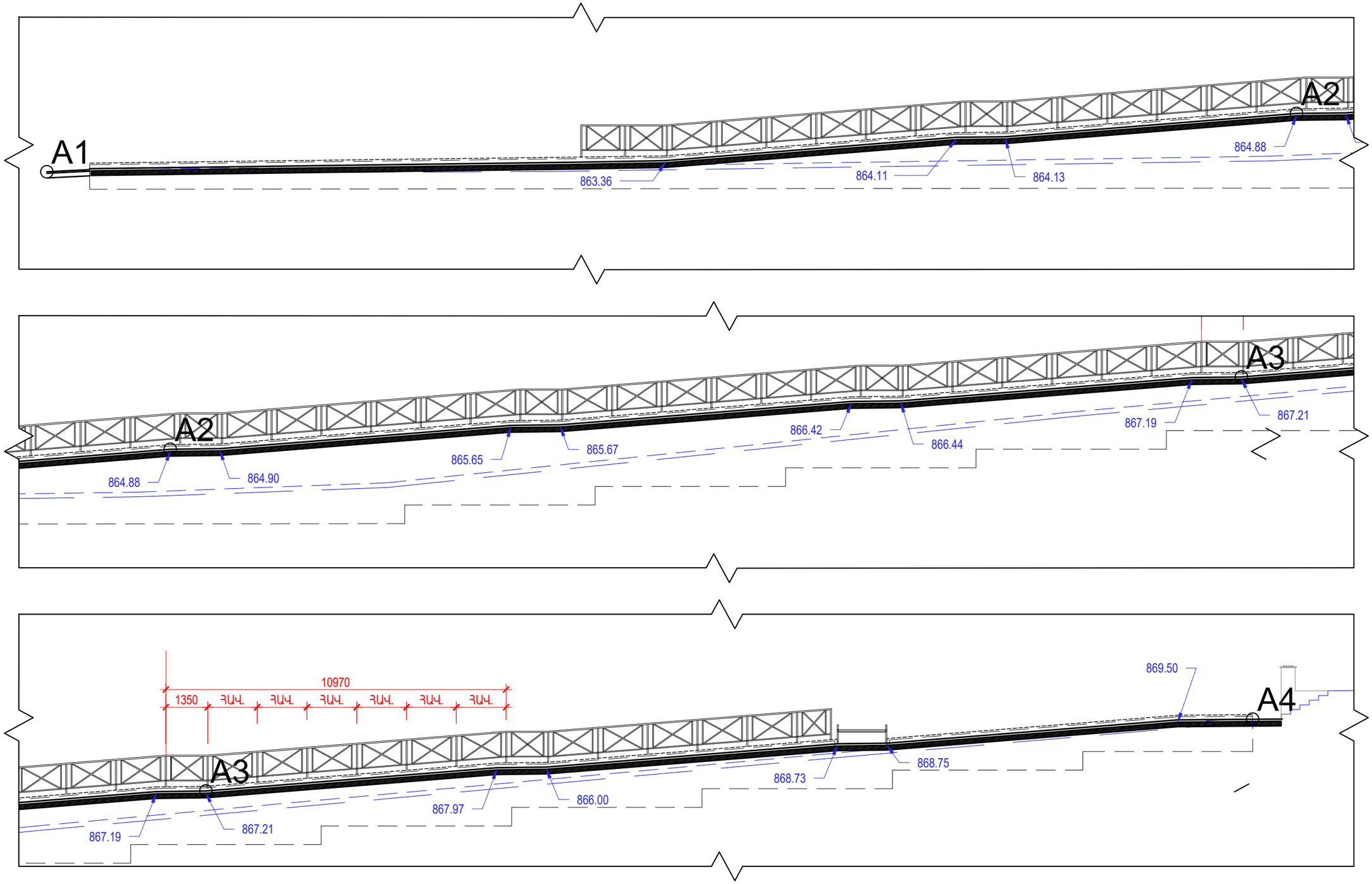

ՏԵՂԵԿԱԳԻՐ

ԲԱՑԱՐՁԱԿ ՆԻՇԵՐԸ ՀԱՄՆԿՆՈՒՄ ԵՆ ԲԵՏՈՆԱՅԻՆ ԱՇԽԱՏԱՆՔՆԵՐԻ ԲՆՈՐՈՇ ԿԵՏԵՐԻ ՀԵՏ (ՈՉ ԵՐԵՍԱՊԱՏՎԱԾ)

նախագծի անվանումը ՀՀ ԱՐՄԱՎԻՐԻ ՄԱՐԶ ՄԵԾԱՄՈՐ ՀԱՄԱՅՆՔԻ ՄԵԾԱՄՈՐ ՔԱՂԱՔԻ ՀԱՅ ԱՌԱՔԵԼԱԿԱՆ ԵԿԵՂԵՑՈՒ ՄՈՒՏՔԻ (ԿՈՄԻՏԱՍ ՓՈՂՈՑԻ ՄՈՒՏՔԱՅԻՆ ՀԱՏՎԱԾԻՑ) ԲԱՐԵԿԱՐԳՄԱՆ ՆԱԽԱԳԻԾ					օբյեկտի հասցեն ՀՀ ԱՐՄԱՎԻՐԻ ՄԱՐԶ, ՄԵԾԱՄՈՐ ՀԱՄԱՅՆՔԻ ՄԵԾԱՄՈՐ ՔԱՂԱՔԻ ՀԱՅ ԱՌԱՔԵԼԱԿԱՆ ԵԿԵՂԵՑՈՒ ՄՈՒՏՔ (ԿՈՄԻՏԱՍ ՓՈՂՈՑԻ ՄՈՒՏՔԱՅԻՆ ՀԱՏՎԱԾԻՑ)	
ՍՊԸ ՏՆՕՐԵՆ	Ա. ՀԱՅՐԱՊԵՏՅԱՆ			ԱՐՏ ՆԱԽԱԳԻԾ ՍՊԸ	օբյեկտի անվանումը ՀԱՅ ԱՌԱՔԵԼԱԿԱՆ ԵԿԵՂԵՑՈՒ ՄՈՒՏՔԻ ԲԱՐԵԿԱՐԳՈՒՄ	մաս ՃՇ
ԳԼԽ. ՃԱՐՏԱՐԱՊԵՏ	Ն. ՔԵՓԻԹՅԱՆ					թերթեր / թերթ
ՃԱՐՏԱՐԱԳԵՏ	Դ. ԲԱԴԱԼՅԱՆ			ԼԻՑԵՆԶԻԱ 001130	թերթի անվանումը ԹԵՔՈՒՂԻ. ԿՏՐՎԱԾՔ 1-1	Ա.201

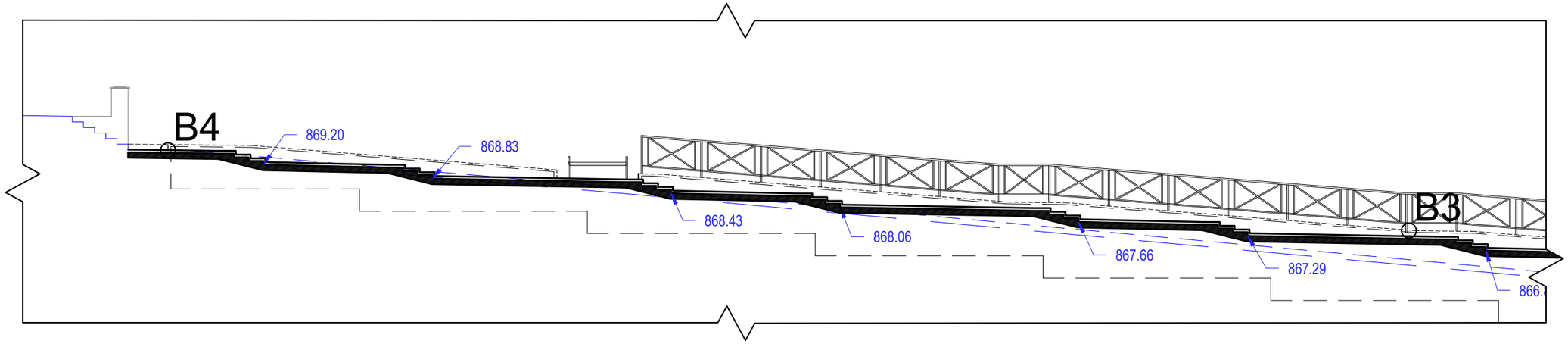

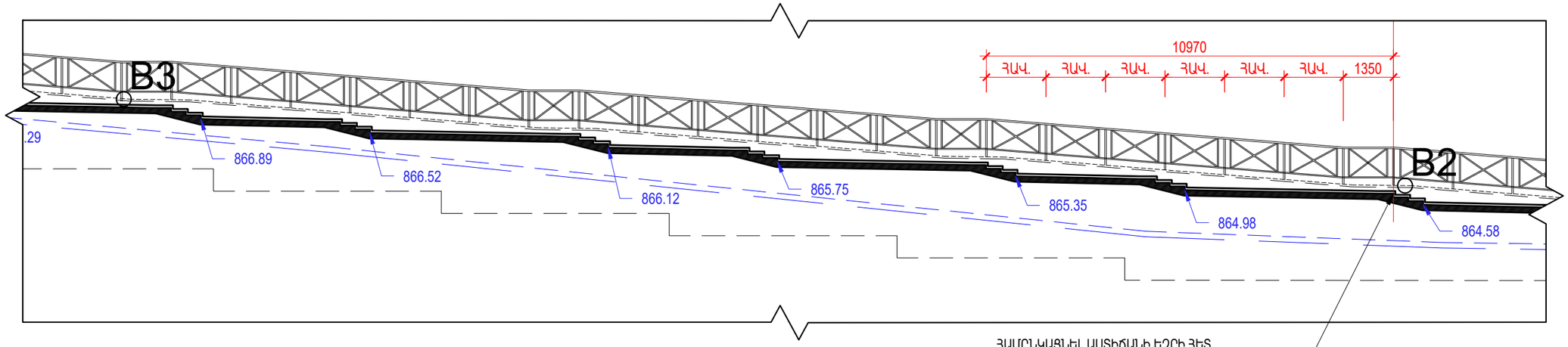

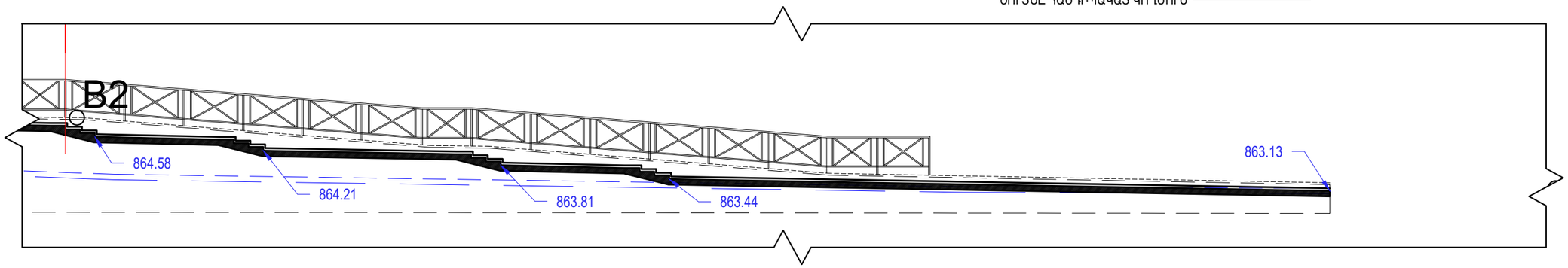

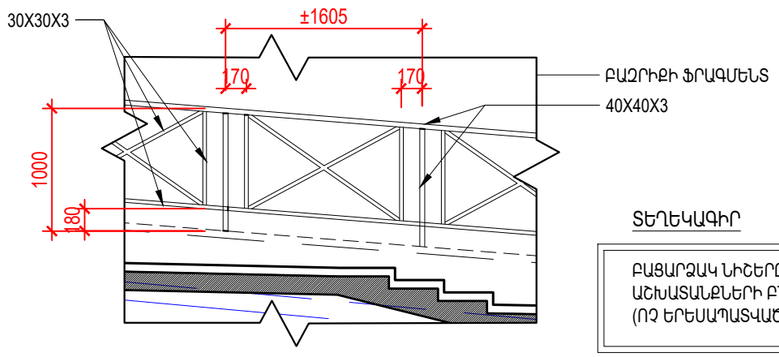

ՏԵՂԵԿԱԳԻՐ

ԲԱՑԱՐՁԱԿ ՆԻՇԵՐԸ ՀԱՄՆԿՆՈՒՄ ԵՆ ԲԵՏՈՆԱՅԻՆ ԱՇԽԱՏԱՆՔՆԵՐԻ ԲՆՈՐՈՇ ԿԵՏԵՐԻ ՀԵՏ (ՈՉ ԵՐԵՍԱՊԱՏՎԱԾ)

նախագծի անվանումը ՀՀ ԱՐՄԱՎԻՐԻ ՄԱՐԶ ՄԵԾԱՄՈՐ ՀԱՄԱՅՆՔԻ ՄԵԾԱՄՈՐ ՔԱՂԱՔԻ ՀԱՅ ԱՌԱՔԵԼԱԿԱՆ ԵԿԵՂԵՑՈՒ ՄՈՒՏՔԻ (ԿՈՄԻՏԱՍ ՓՈՂՈՑԻ ՄՈՒՏՔԱՅԻՆ ՀԱՏՎԱԾԻՑ) ԲԱՐԵԿԱՐԳՄԱՆ ՆԱԽԱԳԻԾ					օբյեկտի հասցեն ՀՀ ԱՐՄԱՎԻՐԻ ՄԱՐԶ, ՄԵԾԱՄՈՐ ՀԱՄԱՅՆՔԻ ՄԵԾԱՄՈՐ ՔԱՂԱՔԻ ՀԱՅ ԱՌԱՔԵԼԱԿԱՆ ԵԿԵՂԵՑՈՒ ՄՈՒՏՔ (ԿՈՄԻՏԱՍ ՓՈՂՈՑԻ ՄՈՒՏՔԱՅԻՆ ՀԱՏՎԱԾԻՑ)		
ՍՊԸ ՏՆՕՐԵՆ	Ա. ՀԱՅՐԱՊԵՏՅԱՆ			ԱՐՏ ՆԱԽԱԳԻԾ ՍՊԸ ԼԻՑԵՆԶԻԱ 001130	օբյեկտի անվանումը ՀԱՅ ԱՌԱՔԵԼԱԿԱՆ ԵԿԵՂԵՑՈՒ ՄՈՒՏՔԻ ԲԱՐԵԿԱՐԳՈՒՄ	մաս ՃԾ	
ԳԼԽ. ՃԱՐՏԱՐԱՊԵՏ	Ն. ՔԵՓԻԹՅԱՆ					թերթեր	թերթ
ՃԱՐՏԱՐԱԳԵՏ	Դ. ԲԱԴԱԼՅԱՆ				թերթի անվանումը ԱՍՏԻՃԱՆՆԵՐ. ԿՏՐՎԱԾՔ 2-2		Ա.203

Եկեղեցու մուտքի հարթակի իրականացման հատակագիծ

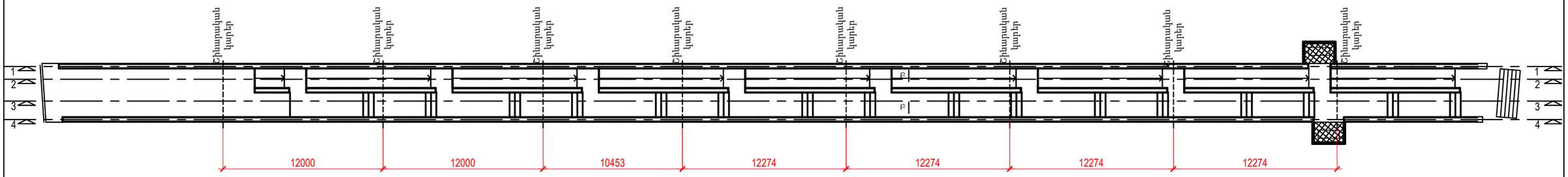

Կտրվածք 1-1

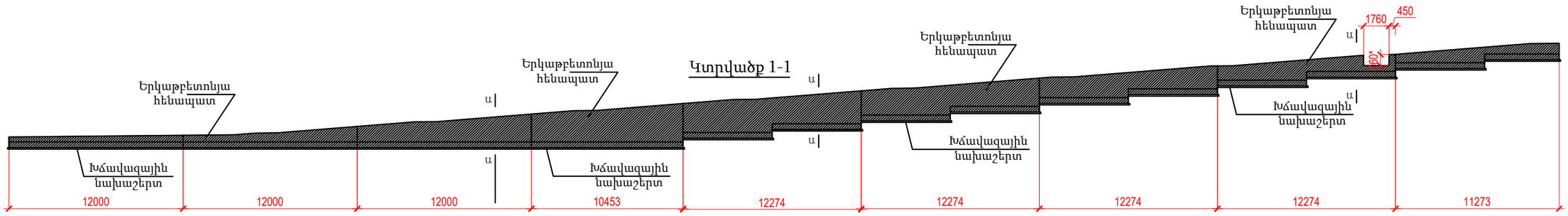

Կտրվածք 2-2

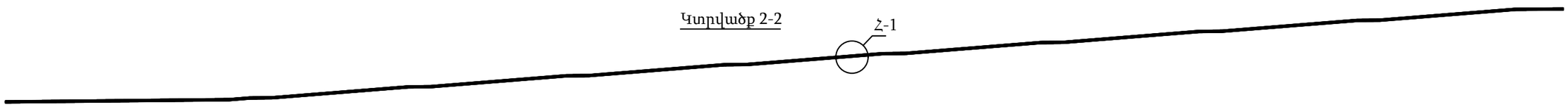

Կտրվածք 3-3

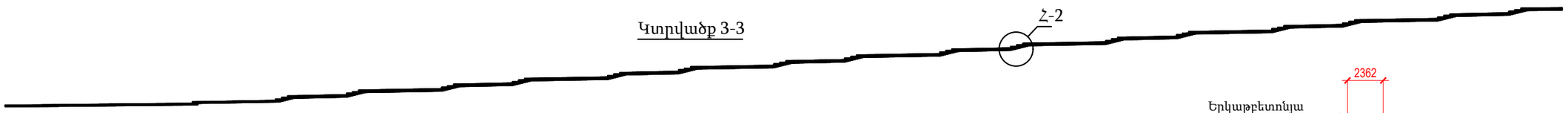

Կտրվածք 4-4

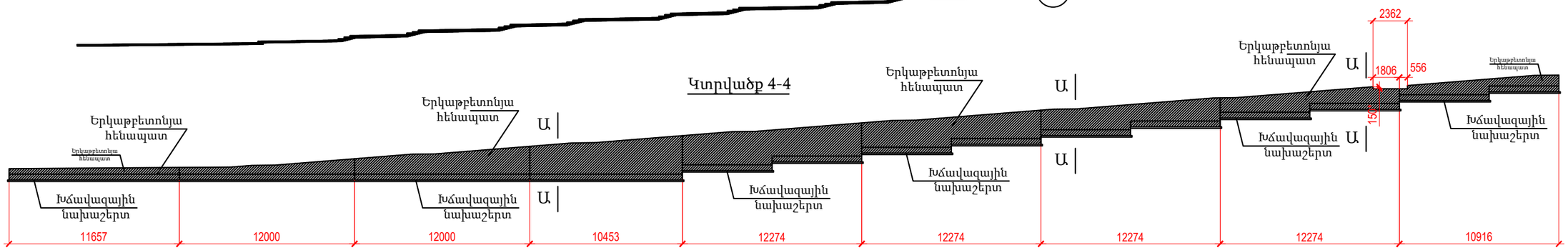

նախագծի անվանումը ՀՀ ԱՐՄԱՎԻՐԻ ՄԱՐԶ ՄԵԾԱՄՈՐ ՀԱՄԱՅՆՔԻ ՄԵԾԱՄՈՐ ՔԱՂԱՔԻ ՀԱՅ ԱՌԱՔԵԼԱԿԱՆ ԵԿԵՂԵՑՈՒ ՄՈՒՏՔԻ (ԿՈՄԻՏԱՍ ՓՈՂՈՑԻ ՄՈՒՏՔԱՅԻՆ ՀԱՏՎԱԾԻՑ) ԲԱՐԵԿԱՐԳՄԱՆ ՆԱԽԱԳԻԾ					օբյեկտի հասցեն ՀՀ ԱՐՄԱՎԻՐԻ ՄԱՐԶ, ՄԵԾԱՄՈՐ ՀԱՄԱՅՆՔԻ ՄԵԾԱՄՈՐ ՔԱՂԱՔԻ ՀԱՅ ԱՌԱՔԵԼԱԿԱՆ ԵԿԵՂԵՑՈՒ ՄՈՒՏՔ (ԿՈՄԻՏԱՍ ՓՈՂՈՑԻ ՄՈՒՏՔԱՅԻՆ ՀԱՏՎԱԾԻՑ)		
ՍՊԸ ՏՆՕՐԵՆ	Ա. ՀԱՅՐԱՊԵՏՅԱՆ			ԱՐՏ ՆԱԽԱԳԻԾ ՍՊԸ ԼԻՑԵՆԶԻԱ 001130	օբյեկտի անվանումը ՀԱՅ ԱՌԱՔԵԼԱԿԱՆ ԵԿԵՂԵՑՈՒ ՄՈՒՏՔԻ ԲԱՐԵԿԱՐԳՈՒՄ	մաս ՃՇ	
ԳԼԽ. ՃԱՐՏԱՐԱՊԵՏ	Ն. ՔԵՓԻՐՅԱՆ				թերթի անվանումը ԿՈՆՍՏՐՈՒԿՏՈՐԱԿԱՆ ԿՏՐՎԱԾՔՆԵՐ	թերթեր	թերթ Ա.204
ՃԱՐՏԱՐԱԳԵՏ	Դ. ԲԱԴԱԼՅԱՆ						

Կտրվածք Ա-Ա

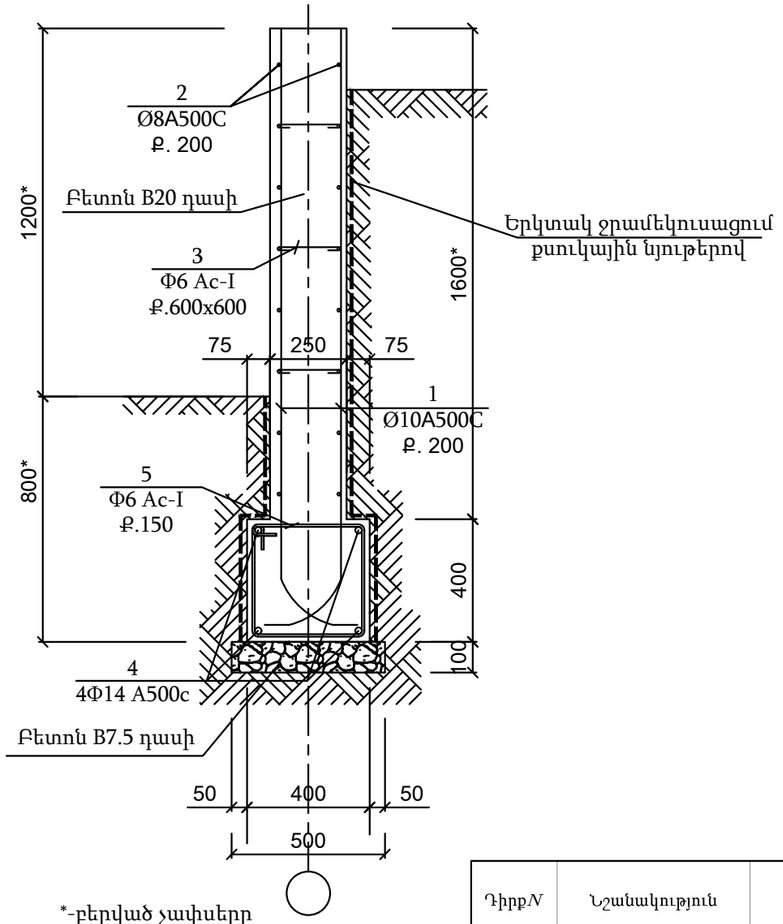

*-բերված չափսերը միջինացված են և ենթակա են ճշտման տեղում

Հ-1

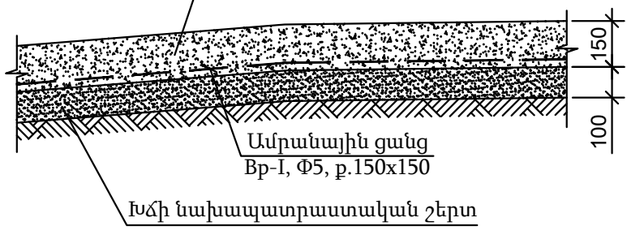

Հ-2

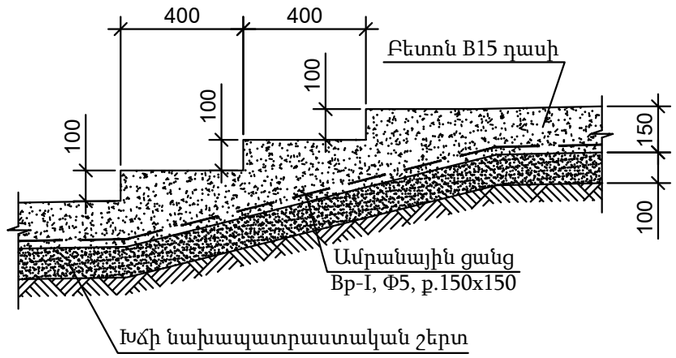

Կտրվածք Բ - Բ

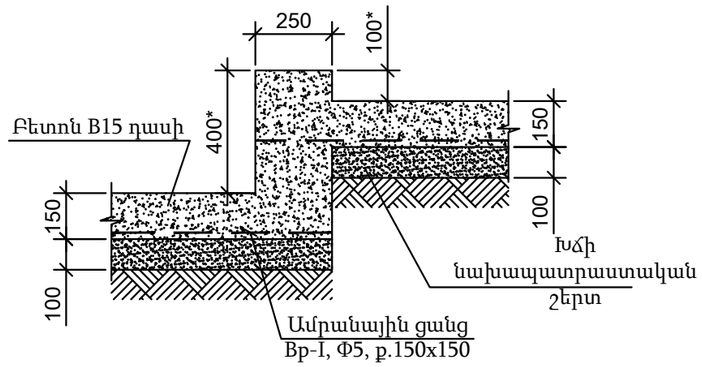

*-բերված չափսերը միջինացված են և ենթակա են ճշտման տեղում

ԴիրքN	Նշանակություն	Անվանումը	Քանակ	Քաշը ԿԳ	Ամբողջը ԿԳ
		Պատեր	1	**4641.0**	**4641.0**
1		Ø 10 A-500c ГОСТ 5781-82, L= 2250000	1	1387.21	1387.2
2		Ø 8 A-500c ГОСТ 5781-82, L= 3920000	1	1546.77	1546.8
3		Ø 6 Ac-I ГОСТ 5781-82, L= 400	1450	0.09	128.7
4		Ø 14 A-500c ГОСТ 5781-82, L= 880000	1	1063.40	1063.4
5		Ø 6 Ac-I ГОСТ 5781-82, L= 1600	1450	0.36	514.9
	Բետոն B 20 դասի -130.4 մ^3				
	Խճի նախապատրաստական շերտ 100 մմ հաստությամբ - 11.3 մ^2				
	Երկտակ ջրամեկուսացում քսուկային նյութերով - 670.0 մ^2				
	Հարթակներ և սատիճաններ				
	Մոնոլիտ սալ B 15 դասի բետոնից -75.2 մ^3				
	Խճի նախապատրաստական շերտ 100 մմ հաստությամբ - 41.8 մ^2				
	Ամրանային ցանց Вр-I, Φ5, Ք.150x150 - 894.0 կգ				

Մանրամասների մասնագիր

Գիրք	Էսքիզ
1	1000-2500; 100
3	200; 100; 100
5	450; 350; 350; 450

Հողային աշխատաների իրականացման ծավալներ

Դիրք	Անվանում
1	2
1	III կարգի բնահողի քանդում կողալիցքով - 119,4 մ^3
2	IV կարգի բնահողի քանդում կողալիցքով - 125,3 մ^3
3	Բնահողի ետլիցք տոփանումով - 192,2 մ^3
4	Ավելորդ գրունտի հարթեցում տեղում - 52,5 մ^3

նախագծի անվանումը ՀՀ ԱՐՄԱՎԻՐԻ ՄԱՐԶ ՄԵԾԱՄՈՐ ՀԱՄԱՅՆՔԻ ՄԵԾԱՄՈՐ ՔԱՂԱՔԻ ՀԱՅ ԱՌԱՔԵԼԱԿԱՆ ԵԿԵՂԵՑՈՒ ՄՈՒՏՔԻ (ԿՈՄԻՏԱՍ ՓՈՂՈՑԻ ՄՈՒՏՔԱՅԻՆ ՀԱՏՎԱԾԻՑ) ԲԱՐԵԿԱՐԳՄԱՆ ՆԱԽԱԳԻԾ					օբյեկտի հասցեն ՀՀ ԱՐՄԱՎԻՐԻ ՄԱՐԶ, ՄԵԾԱՄՈՐ ՀԱՄԱՅՆՔԻ ՄԵԾԱՄՈՐ ՔԱՂԱՔԻ ՀԱՅ ԱՌԱՔԵԼԱԿԱՆ ԵԿԵՂԵՑՈՒ ՄՈՒՏՔ (ԿՈՄԻՏԱՍ ՓՈՂՈՑԻ ՄՈՒՏՔԱՅԻՆ ՀԱՏՎԱԾԻՑ)	
ՍՊԸ ՏՆՕՐԵՆ	Ա. ՀԱՅՐԱՊԵՏՅԱՆ			ԱՐՏ ՆԱԽԱԳԻԾ ՍՊԸ	օբյեկտի անվանումը ՀԱՅ ԱՌԱՔԵԼԱԿԱՆ ԵԿԵՂԵՑՈՒ ՄՈՒՏՔԻ ԲԱՐԵԿԱՐԳՈՒՄ	մաս ՃՇ
ԳԼԽ. ՃԱՐՏԱՐԱՊԵՏ	Ն. ՔԵՓԻԹՅԱՆ				թերթի անվանումը ԿՈՆՍՏՐՈՒԿՏՈՐԱԿԱՆ ՀԱԳՈՒՅՑՆԵՐ ԵՎ ԾԱՎԱԼՆԵՐ	թերթեր / թերթ A.205
ՃԱՐՏԱՐԱԳԵՏ	Դ. ԲԱԴԱԼՅԱՆ			ԼԻՑԵՆԶԻԱ 001130		

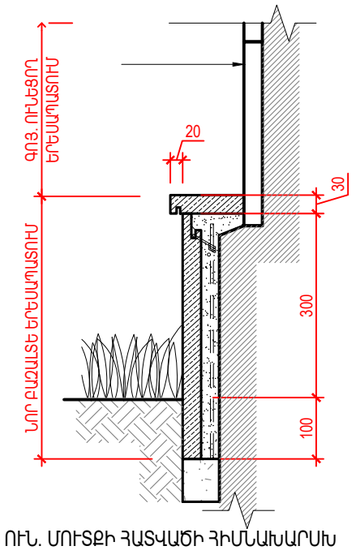

ԳՈՅ ՈՒՆ. ՄՈՒՏՔԻ ՀԱՏՎԱԾԻ ՀԻՄՆԱԽԱՐԽ

Հ.5.Բ ԲԱԶԱԼՏՈՎ ԵՐԵՍՊԱՏՄԱՆ ՀԱՆԳՈՒՅՑ

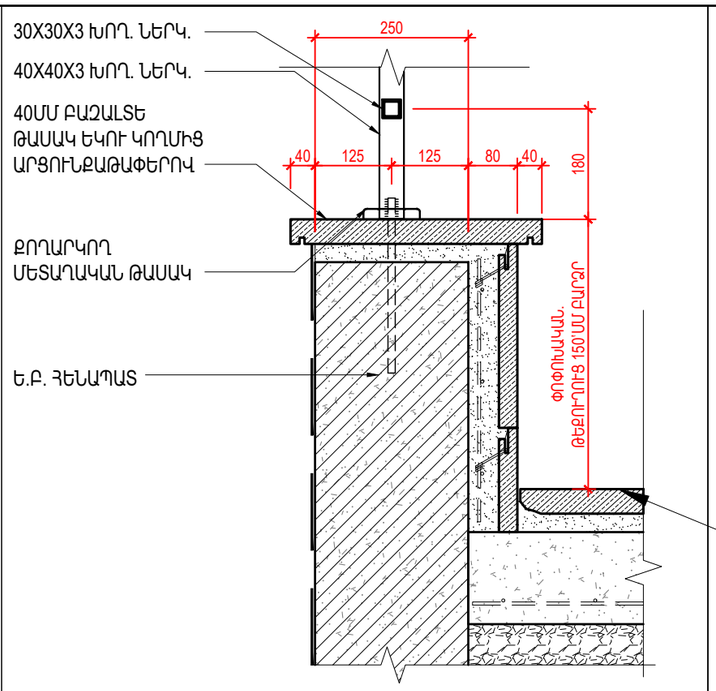

Հ.5.Ա ՀԵՆԱՊԱՏ ԵՎ ԲԱԶՐԻՔ

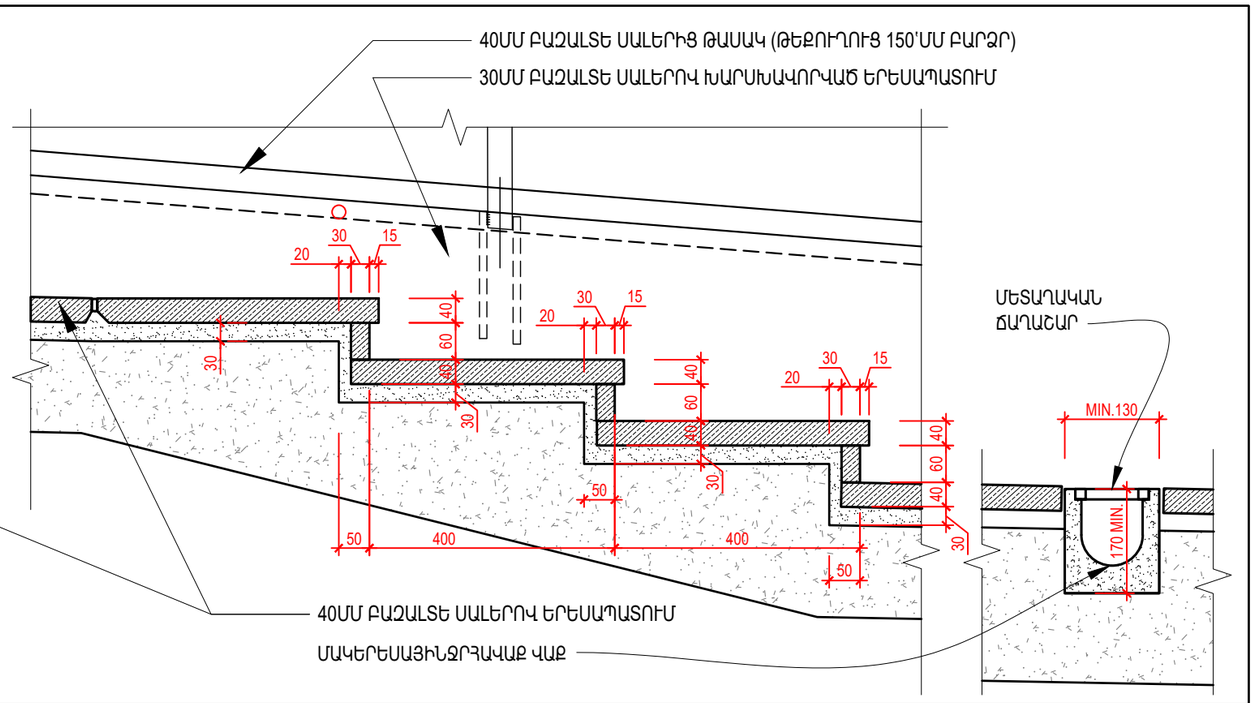

Հ.5.1 40ՄՄ ՀԱՍՏՈՒԹՅԱՄԲ ԲԱԶԱԼՏԵ ՍԱԼԵՐՈՎ ԵՐԵՍՊԱՏՈՒՄ ՀՂԿՈՒՄՈՎ (ԱՍՏԻՃԱՆՆԵՐ)

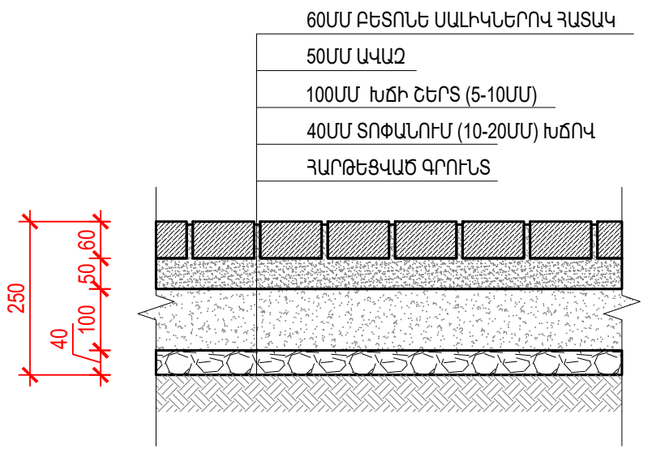

Հ.4 60ՄՄ ԲՈՏՈՆԵ ՍԱԼԻԿՆԵՐՈՎ ՀԱՏԱԿ

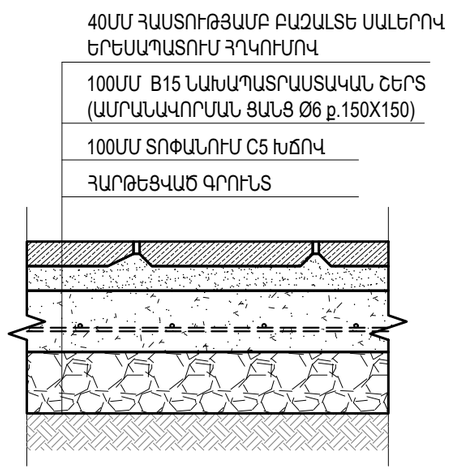

Հ.5 40ՄՄ ՀԱՍՏՈՒԹՅԱՄԲ ԲԱԶԱԼՏԵ ՍԱԼԵՐՈՎ ԵՐԵՍՊԱՏՈՒՄ ՀՂԿՈՒՄՈՎ

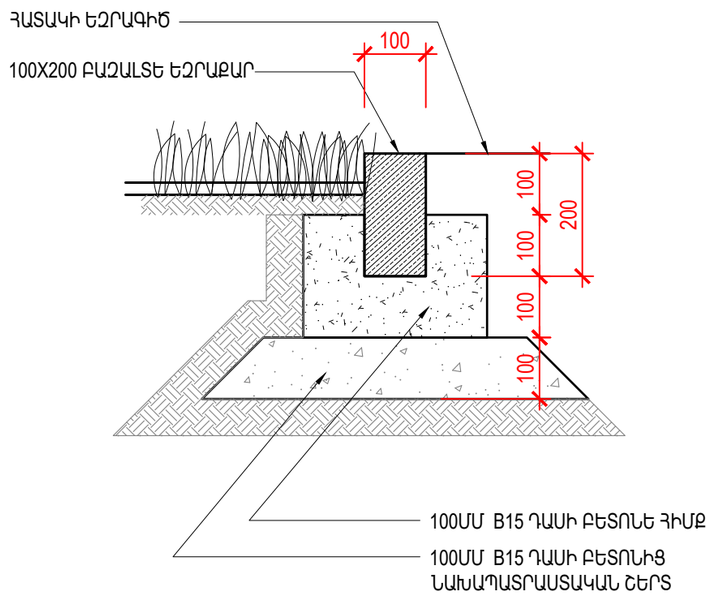

Հ.6.2 150X300 ԲԱԶԱԼՏԵ ԵԶՐԱՔԱՐԵՐ

նախագծի անվանումը ՀՀ ԱՐՄԱՎԻՐԻ ՄԱՐԶ ՄԵԾԱՄՈՐ ՀԱՄԱՅՆՔԻ ՄԵԾԱՄՈՐ ՔԱՂԱՔԻ ՀԱՅ ԱՌԱՔԵԼԱԿԱՆ ԵԿԵՂԵՑՈՒ ՄՈՒՏՔԻ (ԿՈՄԻՏԱՍ ՓՈՂՈՑԻ ՄՈՒՏՔԱՅԻՆ ՀԱՏՎԱԾԻՑ) ԲԱՐԵԿԱՐԳՄԱՆ ՆԱԽԱԳԻԾ					օբյեկտի հասցեն ՀՀ ԱՐՄԱՎԻՐԻ ՄԱՐԶ, ՄԵԾԱՄՈՐ ՀԱՄԱՅՆՔԻ ՄԵԾԱՄՈՐ ՔԱՂԱՔԻ ՀԱՅ ԱՌԱՔԵԼԱԿԱՆ ԵԿԵՂԵՑՈՒ ՄՈՒՏՔ (ԿՈՄԻՏԱՍ ՓՈՂՈՑԻ ՄՈՒՏՔԱՅԻՆ ՀԱՏՎԱԾԻՑ)	
ՍՊԸ ՏՆՕՐԵՆ	Ա. ՀԱՅՐԱՊԵՏՅԱՆ			ԱՐՏ ՆԱԽԱԳԻԾ ՍՊԸ ԼԻՑԵՆԶԻԱ 001130	օբյեկտի անվանումը ՀԱՅ ԱՌԱՔԵԼԱԿԱՆ ԵԿԵՂԵՑՈՒ ՄՈՒՏՔԻ ԲԱՐԵԿԱՐԳՈՒՄ	մաս ՃԾ
ԳԼԽ. ՃԱՐՏԱՐԱՊԵՏ	Ն. ՔԵՓԻՐՅԱՆ				թերթի անվանումը ՀԱՆԳՈՒՅՑՆԵՐ #1	թերթեր / թերթ A.301
ՃԱՐՏԱՐԱԳԵՏ	Դ. ԲԱԴԱԼՅԱՆ					

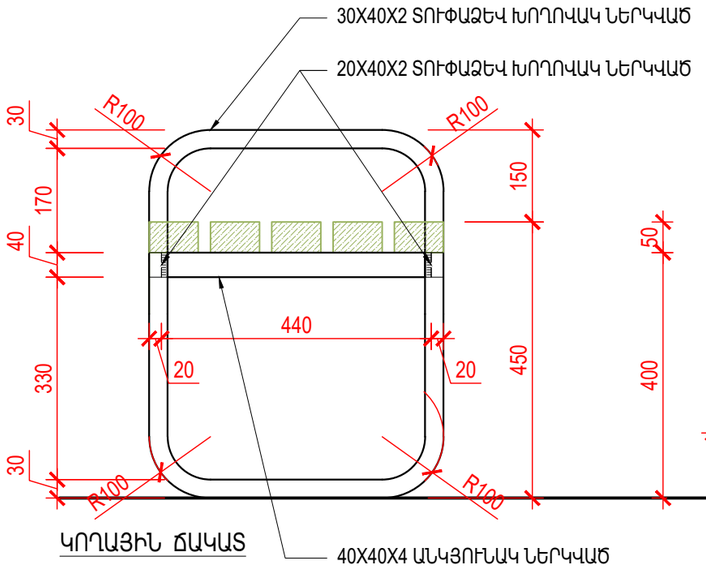

ԿՈՂԱՅԻՆ ՃԱԿԱՏ

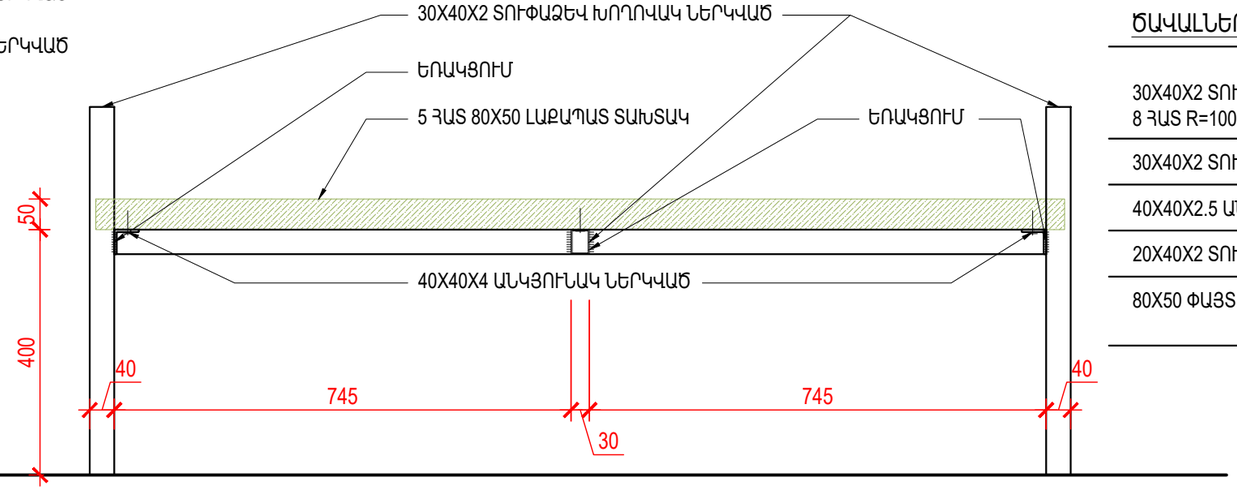

ԴԻՄԱՅԻՆ ՃԱԿԱՏ

ԾԱՎԱԼՆԵՐ

30X40X2 ՏՈՒՓԱՁԵՎ ԽՈՂՈՎԱԿ ՆԵՐԿՎԱԾ 8 ՀԱՏ R=100ՄՄ 90Հ ԾՌՈՒՄՈՎ	2 ՀԱՏ	ΣL=4.20M
30X40X2 ՏՈՒՓԱՁԵՎ ԽՈՂՈՎԱԿ ՆԵՐԿՎԱԾ	2 ՀԱՏ	ΣL=0.5M
40X40X2.5 ԱՆԿՅՈՒՆԱԿ ՆԵՐԿՎԱԾ	2 ՀԱՏ	ΣL=1.0M
20X40X2 ՏՈՒՓԱՁԵՎ ԽՈՂՈՎԱԿ ՆԵՐԿՎԱԾ	3 ՀԱՏ	ΣL=3.20M
80X50 ՓԱՅՏԵ ՏԱԽՏԱԿ ՀՂԿՎԱԾ ԵՎ ԼԱՔԱՊԱՏ	5 ՀԱՏ	ΣL=8.0M

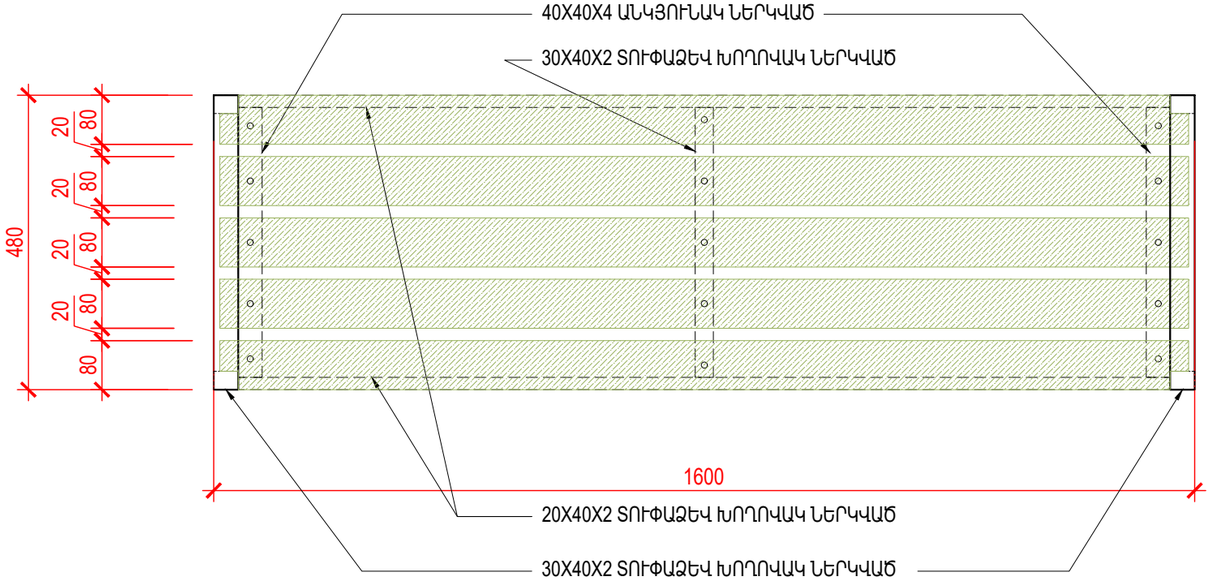

ՀԱՏԱԿԱԳԻԾ

նախագծի անվանումը ՀՀ ԱՐՄԱՎԻՐԻ ՄԱՐԶ ՄԵԾԱՄՈՐ ՀԱՄԱՅՆՔԻ ՄԵԾԱՄՈՐ ՔԱՂԱՔԻ ՀԱՅ ԱՌԱՔԵԼԱԿԱՆ ԵԿԵՂԵՑՈՒ ՄՈՒՏՔԻ (ԿՈՄԻՏԱՍ ՓՈՂՈՑԻ ՄՈՒՏՔԱՅԻՆ ՀԱՏՎԱԾԻՑ) ԲԱՐԵԿԱՐԳՄԱՆ ՆԱԽԱԳԻԾ					օբյեկտի հասցեն ՀՀ ԱՐՄԱՎԻՐԻ ՄԱՐԶ, ՄԵԾԱՄՈՐ ՀԱՄԱՅՆՔԻ ՄԵԾԱՄՈՐ ՔԱՂԱՔԻ ՀԱՅ ԱՌԱՔԵԼԱԿԱՆ ԵԿԵՂԵՑՈՒ ՄՈՒՏՔ (ԿՈՄԻՏԱՍ ՓՈՂՈՑԻ ՄՈՒՏՔԱՅԻՆ ՀԱՏՎԱԾԻՑ)	
ՍՊԸ ՏՆՕՐԵՆ	Ա. ՀԱՅՐԱՊԵՏՅԱՆ			ԱՐՏ ՆԱԽԱԳԻԾ ՍՊԸ ԼԻՑԵՆԶԻԱ 001130	օբյեկտի անվանումը ՀԱՅ ԱՌԱՔԵԼԱԿԱՆ ԵԿԵՂԵՑՈՒ ՄՈՒՏՔԻ ԲԱՐԵԿԱՐԳՈՒՄ	մաս ՃԾ
ԳԼԽ. ՃԱՐՏԱՐԱՊԵՏ	Ն. ՔԵՓԻԹՅԱՆ				թերթի անվանումը ՀԱՆԳՈՒՅՑՆԵՐ #2	թերթեր / թերթ A.302
ՃԱՐՏԱՐԱԳԵՏ	Դ. ԲԱԴԱԼՅԱՆ					

ՔԱՆԴՄԱՆ ԱՇԽԱՏԱՆՔՆԵՐ	ՔԱՆԱԿԸ	ԾԱՆՈԹՈՒԹՅՈՒՆ
ԳՈՅ. ՈՒՆԵՑՈՂ 150ՄՄ Ե.Բ. ՀԱՏԱԿԻ ՍԱԼԵՐԻ ՔԱՆԴՈՒՄ	565.0մ²	
150X300 ԲԵՏՈՆԵ ԵԶՐԱՔԱՐԵՐԻ ԱՊԱՄՈՆՏԱԿՈՒՄ	250գ/մ	
ԲԱԶԱԼՏԵ ԹԱՍԱԿՆԵՐԻ ՎԵՐԵՎԻ 3 ԱՍՏԻՃԱՆՆԵՐԻ ԱՊԱՄՈՆՏԱԿՈՒՄ	13 ՀԱՏ	
ՆՍՏԱՐԱՆՆԵՐԻ ԱՊԱՄՈՆՏԱԺՈՒՄ	2 ՀԱՏ	
ՄԵՏԱՂԱԿԱՆ ՈՌՈԳՄԱՆ ՋՐԱԳԾԻ ՏԵՂԱՓՈԽՈՒՄ ՄՈՏ 400ՄՄ	45գ/մ	
30ՄՄ ՀԱՍՏ. ԲԱԶԱԼՏԵ ՍԱԼԵՐՈՎ ՎՆԱՍՎԱԾ ՀԱՏՎԱԾՆԵՐԻ ՔԱՆԴՈՒՄ ՆԱԽԱՊԱՏՐԱՍՏՈՒՄ ՆՈՐ ԵՐԵՍԱՊԱՏՄԱՆ ՀԱՄԱՐ: (ԵԿԵՂԵՑՈՒ ՇՐՋԱԿԱ ՔԱՐԵ ԿԱՐԾ ՊԱՐՍՊԻ ԱՇՏԱՐԱԿՆԵՐԻ ՀԱՏՎԱԾ)	15մ²	

ԱՇԽԱՏԱՆՔՆԵՐ	ՔԱՆԱԿԸ	ԾԱՆՈԹՈՒԹՅՈՒՆ
60ՄՄ ԲՈՏՈՆԵ ՍԱԼԻԿՆԵՐՈՎ ՀԱՏԱԿ 50ՄՄ ԱՎԱԶ 100ՄՄ ԽՃԻ ՇԵՐՏ (5-10ՄՄ) 40ՄՄ ՏՈՓԱՆՈՒՄ (10-20ՄՄ) ԽՃՈՎ ՀԱՐԹԵՑՎԱԾ ԳՐՈՒՆՏ	20մ²	
150X300ՄՄ ԲԱԶԱԼՏԵ ԵԶՐԱՔԱՐԵՐԻ ՏԵՂԱԴՐՈՒՄ	70գ/մ	
ՀՈՂԻ ԼԻՑՔ ԵՐԿՈՒ ՆՈՐ ՀԵՏԱՊԱՏԵՐԻ ՄԻՋԵՎ	430մ³	
4 ՀԱՏ ՋՐՀՈՐԴԱՆ ՏԱՇՏԱԿ ՀԱՏԱԿԻՆ՝ ՎՐԱՅԻՑ ՄԵՏԱՂԱԿԱՆ ՃԱՂԱՇԱՐՈՎ ԳՈՒՄԱՐԱՅԻՆ ԵՐԿԱՐՈՒԹՅՈՒՆԸ	20գ/մ	
ԲԱԶԱԼՏԵ ԵՐԵՍԱՊԱՏՈՒՄ		
40ՄՄ ՀԱՍՏ. 410ՄՄ ԲԱԶԱԼՏԵ ԹԱՍԱԿ (2 ԿՈՂՄԻՑ ԱՐՑՈՒՆՔԱԹԱՓՈՎ)	245գ/մ	
40ՄՄ ՀԱՍՏ. 490ՄՄ ԲԱԶԱԼՏԵ ԹԱՍԱԿ (2 ԿՈՂՄԻՑ ԱՐՑՈՒՆՔԱԹԱՓՈՎ)	108գ/մ	
400X100ՄՄ ԱՍՏԻՃԱՆՆԵՐԻ ԲԱԶԱԼՏԵ ԵՐԵՍԱՊԱՏՈՒՄ	106գ/մ	
40ՄՄ ՀԱՍՏ ԲԱԶԱԼՏԵ ՍԱԼԵՐՈՎ ՀԱՏԱԿԻ ԵՐԵՍԱՊԱՏՈՒՄ 20ՄՄ ՍՈՄՆՁԱՅԻՆ ՇԱՂԱԽԻ ՎՐԱ (ՀՂԿՈՒՄՈՎ)	550մ²	
30ՄՄ ՀԱՍՏ. ԲԱԶԱԼՏԵ ՍԱԼԵՐՈՎ ՊԱՏԵՐԻ ԵՐԵՍԱՊԱՏՈՒՄ 40-50ՄՄ Ց.Ա. ՇԱՂԱԽՈՎ, ԽԱՐՍԽԱՎՈՐՎԱԾ 150X150X5 ՄԵՏԱՂԱԿԱՆ ՑԱՆՑԻ ՎՐԱ Ø3ՄՄ ՑԻՆԿԱՊԱՏ ՄՏՂ. ԼԱՐԵՐՈՎ: (ՀՂԿՈՒՄՈՎ)	100մ²	
30ՄՄ ՀԱՍՏ. ԲԱԶԱԼՏԵ ՍԱԼԵՐՈՎ ՎՆԱՍՎԱԾ ՀԱՏՎԱԾՆԵՐԻ ՎԵՐԱԿԱՆԳՆՈՒՄ	15մ²	
ՆՈՐ ԱՌԱՆՁԻՆ ՆՍՏԱՐԱՆ ԸՍՏ ԷՋ A.302 ՀԱՆԳՈՒՅՑԻ	2 ՀԱՏ	
ՄԵՏԱՂԱԿԱՆ ԲԱԶՐԻՔ		
40X40X3 ՄԵՏԱՂԱԿԱՆ ԽՈՂՈՎԱԿՆԵՐ	500գ/մ	
30X30X3 ՄԵՏԱՂԱԿԱՆ ԽՈՂՈՎԱԿՆԵՐ	530գ/մ	
ՄԻԱՑՄԱՆ ԿԵՏԵՐ ԿԱՄ ՆԵՐԴԻՐ ԿԱՄ ԳԱՅԼԻԿՈՆՎԱԾ Ø8ՄՄ ԱՄՐԱՆ	126 ՀԱՏ	
ԵՐԿՇԵՐՏ ՆԵՐԿՈՒՄ	144մ²	
ՄՈՏԱՎՈՐԱՊԵՍ 600X600X30 (ՃՇՏԵԼ ՏԵՂՈՒՄ) ԲԱԶԱԼՏԵ ԹԱՍԱԿՆԵՐ ՎՆԱՍՎԱԾ ՄԱՍԵՐԻ ՀԱՄԱՐ (ԵԿԵՂԵՑՈՒ ՇՐՋԱԿԱ ՔԱՐԵ ԿԱՐԾ ՊԱՐՍՊԻ ԱՇՏԱՐԱԿՆԵՐԻ ՀԱՏՎԱԾ)	13 ՀԱՏ	
ՎՆԱՍՎԱԾ ԱՍՏԻՃԱՆՆԵՐԻ ՆՈՐՈԳՈՒՄ	20գ/մ	
ՔՈՂԱՐԿՈՂ ՄԵՏԱՂԱԿԱՆ ԹԱՍԱԿ՝ ՄՏՂ. ԲԱԶՐԻՔԻ ԵՎ ԲԱԶԱԼՏԵ ԹԱՍԱԿԻ ՀՊՄԱՆ ՀԱՏՎԱԾՈՒՄ	120 ՀԱՏ	

նախագծի անվանումը ՀՀ ԱՐՄԱՎԻՐԻ ՄԱՐԶ ՄԵԾԱՄՈՐ ՀԱՄԱՅՆՔԻ ՄԵԾԱՄՈՐ ՔԱՂԱՔԻ ՀԱՅ ԱՌԱՔԵԼԱԿԱՆ ԵԿԵՂԵՑՈՒ ՄՈՒՏՔԻ (ԿՈՄԻՏԱՍ ՓՈՂՈՑԻ ՄՈՒՏՔԱՅԻՆ ՀԱՏՎԱԾԻՑ) ԲԱՐԵԿԱՐԳՄԱՆ ՆԱԽԱԳԻԾ					օբյեկտի հասցե ՀՀ ԱՐՄԱՎԻՐԻ ՄԱՐԶ, ՄԵԾԱՄՈՐ ՀԱՄԱՅՆՔԻ ՄԵԾԱՄՈՐ ՔԱՂԱՔԻ ՀԱՅ ԱՌԱՔԵԼԱԿԱՆ ԵԿԵՂԵՑՈՒ ՄՈՒՏՔ (ԿՈՄԻՏԱՍ ՓՈՂՈՑԻ ՄՈՒՏՔԱՅԻՆ ՀԱՏՎԱԾԻՑ)	
ՍՊԸ ՏՆՕՐԵՆ	Ա. ՀԱՅՐԱՊԵՏՅԱՆ			ԱՐՏ ՆԱԽԱԳԻԾ ՍՊԸ	օբյեկտի անվանումը ՀԱՅ ԱՌԱՔԵԼԱԿԱՆ ԵԿԵՂԵՑՈՒ ՄՈՒՏՔԻ ԲԱՐԵԿԱՐԳՈՒՄ	մաս ՃՇ
ԳԼԽ. ՃԱՐՏԱՐԱՊԵՏ	Ն. ՔԵՓԻԹՅԱՆ				թերթի անվանումը ԱՇԽԱՏԱՆՔՆԵՐԻ ԾԱՎԱԼՆԵՐ	թերթեր / թերթ A.401
ՃԱՐՏԱՐԱԳԵՏ	Դ. ԲԱԴԱԼՅԱՆ			ԼԻՑԵՆԶԻԱ 001130		

ԱՐՏԱՔԻՆ ԷԼԵԿՏՐԱԼՈՒՍԱՎՈՐՈՒՄ

ՆՅՈՒԹԵՐԻ ԱՆՎԱՆՑԱՆԿ

Հ/Հ	Անվանումը	Չափի միավորը	Քանակը	Ծանուց.
1.	Մետաղական խողովակ Ø 108մմ L=8.5մ	հատ	9	
2.	Մետաղական կախիչ Ø 42մմ L=1.7մ	հատ	9	
3.	Մետաղական խողովակ Ø 133մմ L=0.9մ	հատ	9	
4.	Միաֆազ ավտոմատ 25 ա	հատ	1	
5.	Արտաքին LED 50վտ լուսատու	հատ	9	
6.	Պզնձե հաղորդալար ВВГ 2x1.5մմ²	մ	90	
7.	Պզնձե հաղորդալար ВВГ 2x2.5մմ²	մ	280	
8.	Պոլիէթիլային խողովակ գոֆրե Ø 16մմ	մ	270	
9.	Հաղորդալարի բաժանման տուփ КО 925	հատ	9	
10.	Շերտավոր պողպատ 25x3մմ	մ	5	
11.	Անկյունակ 40x40x4մմ L=0.6մ	հատ	6	
12.	Ժամանակի ռելե	հատ	1	

LED լուսատուի տեխնիկական բնութագիրը

Սնուցման լարումը «Վ»՝ AC85-265վ
Ցանցի հաճախականությունը «Հg»՝ 50-60hg
Սպառվող հզորությունը «Վտ»՝ 50վտ
Լուսային հոսքը «Լմ»՝ 6500Լմ
Գունափոխանցման գործակից «Ra»՝ 80
Գունային ջերմաստիճան «Կ»՝5000Կ
Պաշտպանվածության աստիճանը՝ IP 65
Աշխատունակության ժամ «ժ»՝50000ժ
Ջերմադիմացկունության աստիճանը «C°»՝ -20+50C°
Երաշխիք՝ 3 տարի

ԲԱՑԱՏՐԱԳԻՐ

Հայ առաքելական եկեղեցու մուտքի արտաքին էլեկտրալուսավորության նախագիծը մշակված է համաձայն տեխնիկական պայմաններին և ճարտարապետական առաջադրանքին:
էլեկտրամատակարարման կարգը |||:
էլեկտրասարքավորումների նախագիծը մշակված է 220վ լարման համար:
էլեկտրամատակարարումը իրականացվում է գոյություն ունեցող շենքում տեղադրված լուսավորության վահանից:
Լուսավորության ցանցը նախագծվածВВГ 2x1.5մմ² և 2x2.5մմ² մակնիշի պղնձե բազմաջիղ մեկուսացված լարերով, որոնք անցկացվում են գոֆրե խողովակների միջով տեղադրված 0.5մ խորությամբ:
Արտաքին լուսավորության համար օգտագործվում են լուսատուներ LED 50վտ լամպերով:
Մետաղական հենասյուները 9 հատ են 9 հատ լուսատուներով:
Նախագծում կիրառված նյութերը կարելի է փոխարինել այլ համարժեք նյութով, եթե վերջինը համապատասխանում է անհրաժեշտ պահանջներին և անպայման համաձայնեցնել հիմնարկի ղեկավարության հետ:
Բոլոր էլեկտրամոնտաժային աշխատանքները կատարել համաձայնՊՈՒԷ-ի, СНиП 3.05.06-85 և СН 102-76 պահանջներին:

Հ/Հ	ԳԾԱԳՐԻ ԱՆՎԱՆՈՒՄԸ	ԹԵՐԹ
1.	ԸՆԴՀԱՆՈՒՐ ՏՎՅԱԼՆԵՐ	էլ-1
2.	ԱՐՏԱՔԻՆ ԼՈՒՍԱՎՈՐՈՒԹՅԱՆ ՆԱԽԱԳԻԾ	էլ-2
3.	ՄԵՏԱՂԱԿԱՆ ՀԵՆԱՍՅԱՆ ԵՎ ՀՈՂԱՑՄԱՆ ՍԽԵՄԱՆԵՐ	էլ-3

նախագծի անվանումը ՀՀ ԱՐՄԱՎԻՐԻ ՄԱՐԶԻ ՄԵԾԱՄՈՐ ՀԱՄԱՅՔԻ ՄԵԾԱՄՈՐ ՔԱՂԱՔԻ ՀԱՅ ԱՌԱՔԵԼԱԿԱՆ ԵԿԵՂԵՑՈՒ ՄՈՒՏՔԻ (ԿՈՄԻՏԱՍ ՓՈՂՈՑԻ ՄՈՒՏՔԱՅԻՆ ՀԱՏՎԱԾԻՑ) ԲԱՐԵԿԱՐԳՄԱՆ ՆԱԽԱԳԻԾ					օբյեկտի հասցեն ԱՐՄԱՎԻՐԻ ՄԱՐԶԻ ՄԵԾԱՄՈՐՀԱՄԱՅՔԻ ՄԵԾԱՄՈՐ ՔԱՂԱՔԻ ՀԱՅ ԱՌԱՔԵԼԱԿԱՆ ԵԿԵՂԵՑՈՒ ՄՈՒՏՔ(ԿՈՄԻՏԱՍ ՓՈՂՈՑԻ ՄՈՒՏՔԱՅԻՆ ՀԱՏՎԱԾԻՑ)		
ՍՊԸ ՏՆՕՐԵՆ	Ա. ՀԱՅՐԱՊԵՏՅԱՆ			ԱՐՏ ՆԱԽԱԳԻԾ ՍՊԸ ԼԻՑԵՆԶԻԱ 001130	օբյեկտի անվանումը ՀԱՅ ԱՌԱՔԵԼԱԿԱՆ ԵԿԵՂԵՑՈՒ ՄՈՒՏՔԻ ԲԱՐԵԿԱՐԳՈՒՄ	մաս էԼ	
ՃԱՐՏԱՐԱԳԵՏ	Գ. ԱԲԵԼՅԱՆ				թերթի անվանումը ԸՆԴՀԱՆՈՒՐ ՏՎՅԱԼՆԵՐ	թերթեր 3	թերթ էլ-1

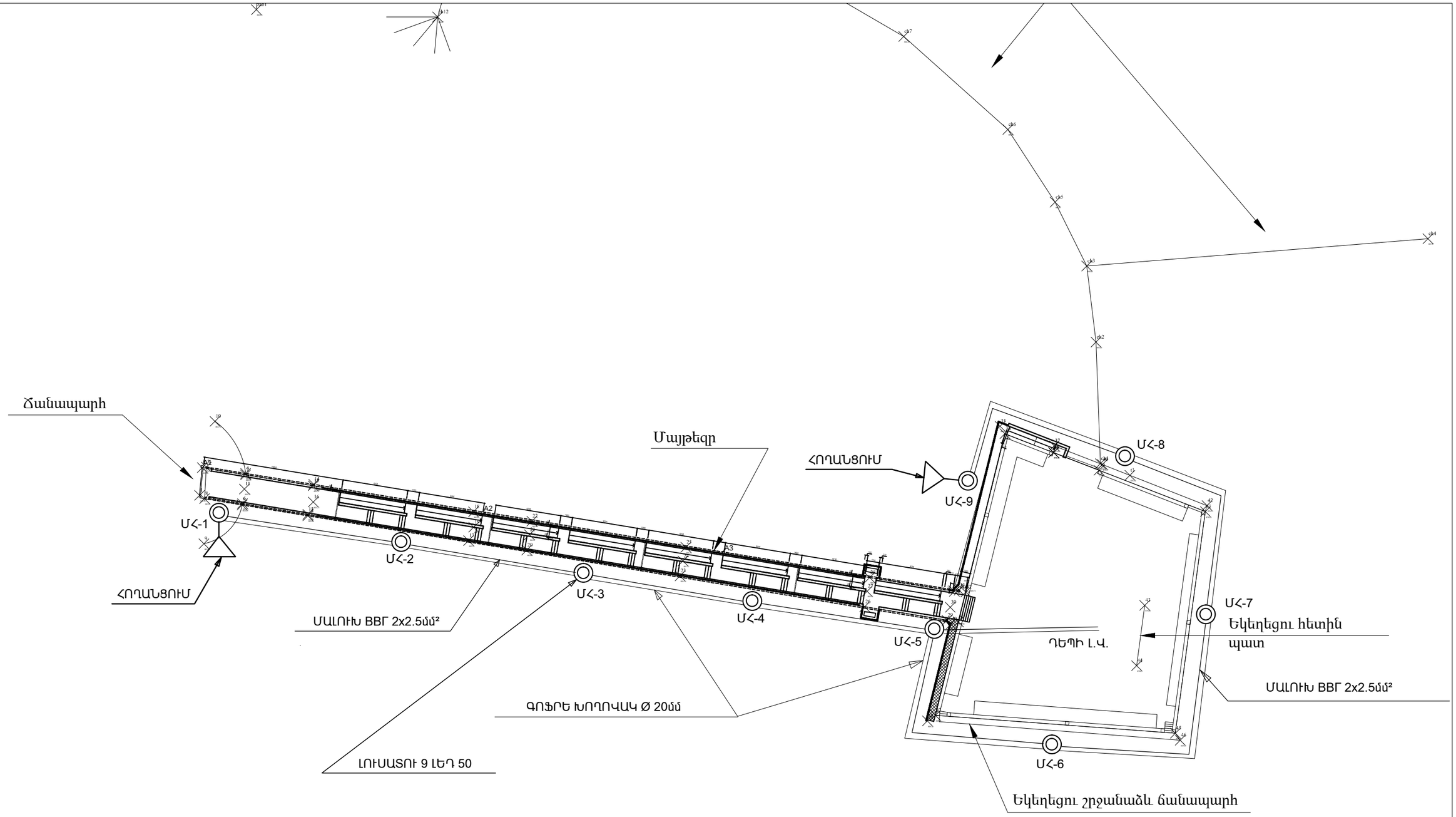

նախագծի անվանումը ՀՀ ԱՐՄԱՎԻՐԻ ՄԱՐԶԻ ՄԵԾԱՄՈՐ ՀԱՄԱՅՔԻ ՄԵԾԱՄՈՐ ՔԱՂԱՔԻ ՀԱՅ ԱՌԱՔԵԼԱԿԱՆ ԵԿԵՂԵՑՈՒ ՄՈՒՏՔԻ (ԿՈՄԻՏԱՍ ՓՈՂՈՑԻ ՄՈՒՏՔԱՅԻՆ ՀԱՏՎԱԾԻՑ) ԲԱՐԵԿԱՐԳՄԱՆ ՆԱԽԱԳԻԾ					օբյեկտի հասցեն ԱՐՄԱՎԻՐԻ ՄԱՐԶԻ ՄԵԾԱՄՈՐ ՀԱՄԱՅՔԻ ՄԵԾԱՄՈՐ ՔԱՂԱՔԻ ՀԱՅ ԱՌԱՔԵԼԱԿԱՆ ԵԿԵՂԵՑՈՒ ՄՈՒՏՔ(ԿՈՄԻՏԱՍ ՓՈՂՈՑԻ ՄՈՒՏՔԱՅԻՆ ՀԱՏՎԱԾԻՑ)		
ՍՊԸ ՏՆՕՐԵՆ	Ա. ՀԱՅՐԱՊԵՏՅԱՆ			ԱՐՏ ՆԱԽԱԳԻԾ ՍՊԸ	օբյեկտի անվանումը ՀԱՅ ԱՌԱՔԵԼԱԿԱՆ ԵԿԵՂԵՑՈՒ ՄՈՒՏՔԻ ԲԱՐԵԿԱՐԳՈՒՄ	մաս	էլ
ՃԱՐՏԱՐԱԳԵՏ	Գ. ԱԲԵԼՅԱՆ					թերթեր 3	թերթ էլ-2
					թերթի անվանումը ԱՐՏԱՔԻՆ ԼՈՒՍԱՎՈՐՄԱՆ ՀԱՏԱԿԱԳԻԾ		
				ԼԻՑԵՆԶԻԱ 001130			

ՄԵՏԱՂԱԿԱՆ ՀԵՆԱՍՅՈՒՆ

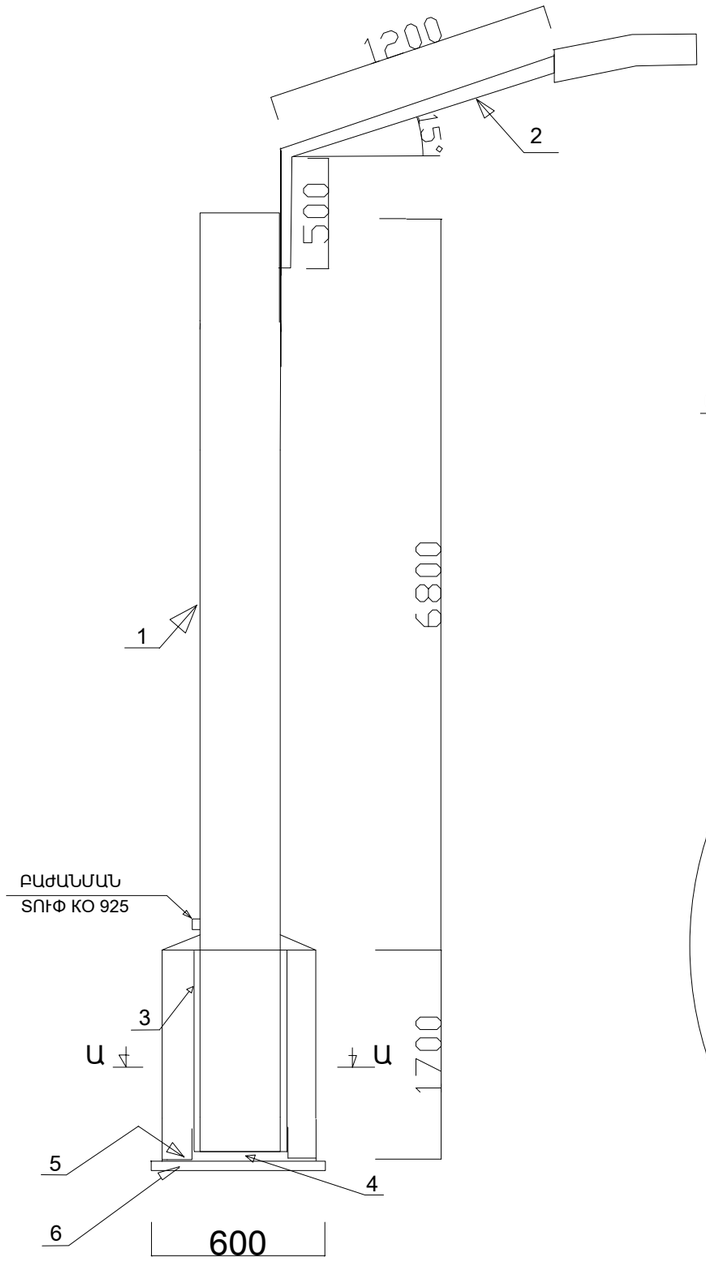

ԿՏՐՎԱԾՔ Ա-Ա

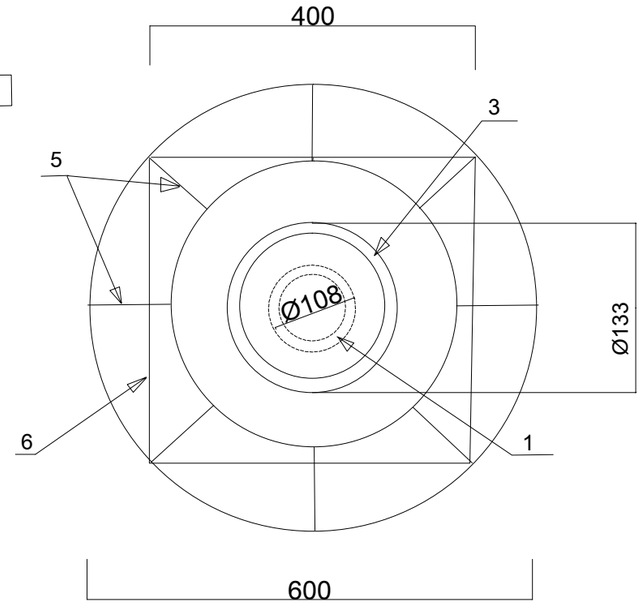

ՀՈՂԱՆՑՄԱՆ ՍԽԵՄԱ

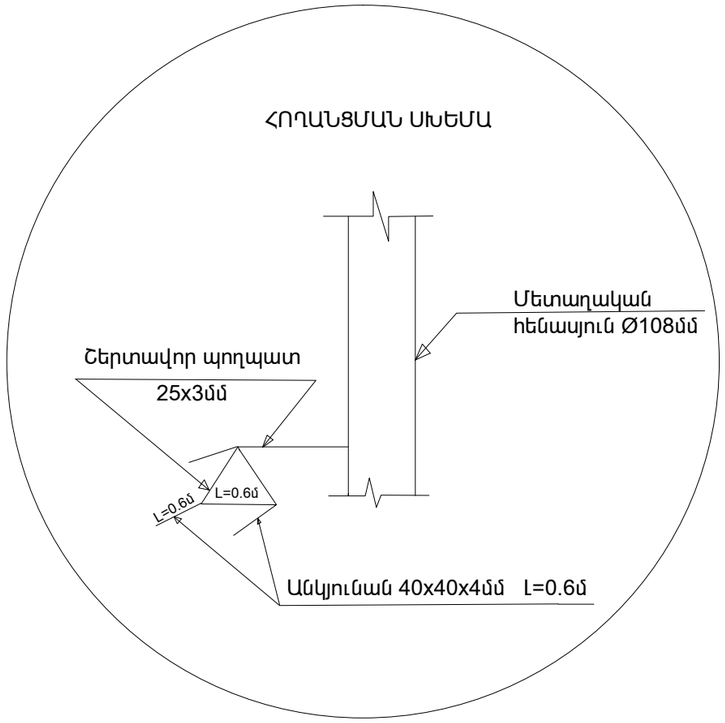

ՄԵԿ ԷԼԵՄԵՆՏԻ ՄԱՍՆԱԳԻՐ

	Հ/Հ	ՆՇԱՆԱԿՈՒՄԸ	ՔԱՆԱԿԸ	ԾԱՆՈԹ.
ՀԵՆԱՍՅՈՒՆ		ՄԵՏԱՂԱԿԱՆ ՀԵՆԱՍՅՈՒՆ ՄՀ-1	9	
	1.	Մետախական խողովակ Ø108x4մմ L=8.5մ	1	
	2.	Մետախական խողովակ Ø42x3մմ L=1.7մ	1	
ՀԻՄՔ	3.	Մետախական խողովակ Ø133x4մմ L=1.7մ	1	
	4.	-6 200x200մմ	1	1.9կգ
	5.	Ø14 A500-C L=0.6մմ	8	5.8կգ
	6.	Ø14 A500-C L=1.6մմ	1	1.9կգ
		ԲԵՏՈՆ B 7.5նախ.շերտ	0.15 մ³	
		ԲԵՏՈՆ B 15 հիմք	0.42 մ³	
		ՑԵՄ/ԱՎԱԶ. ՄԱԾԻԿ	0.026 մ³	

ՄԵԿ ԷԼԵՄԵՆՏԻ ՄԱՍՆԱԳԻՐ

ՏԱՐՐ	ՆՇԱՆԱԿՈՒՄԸ	ՔԱՆԱԿԸ	ԾԱՆՈԹ
1	Հողացում	2	
2	Անկյունան 40x40x4մմ l=0.6մ	3	1.8մ
3	Շերտավոր պողպատ 25x3մմ		2.3մ
4			

ԲՈԼՈՐ ՄԵՏԱՂԱԿԱՆ ԿՈՆՍՏՐՈՒԿՑԻԱՆԵՐԻ ՄԻԱՑՈՒՄԸ ԻՐԱԿԱՆԱՑՆԵԼ ԵՌԱԿՑՈՒՄՈՎ

նախագծի անվանումը ՀՀ ԱՐՄԱՎԻՐԻ ՄԱՐԶԻ ՄԵԾԱՄՈՐ ՀԱՄԱՅՔԻ ՄԵԾԱՄՈՐ ՔԱՂԱՔԻ ՀԱՅ ԱՌԱՔԵԼԱԿԱՆ ԵԿԵՂԵՑՈՒ ՄՈՒՏՔԻ (ԿՈՄԻՏԱՍ ՓՈՂՈՑԻ ՄՈՒՏՔԱՅԻՆ ՀԱՏՎԱԾԻՑ) ԲԱՐԵԿԱՐԳՄԱՆ ՆԱԽԱԳԻԾ					օբյեկտի հասցեն ԱՐՄԱՎԻՐԻ ՄԱՐԶԻ ՄԵԾԱՄՈՐ ՀԱՄԱՅՔԻ ՄԵԾԱՄՈՐ ՔԱՂԱՔԻ ՀԱՅ ԱՌԱՔԵԼԱԿԱՆ ԵԿԵՂԵՑՈՒ ՄՈՒՏՔ(ԿՈՄԻՍԱՍ ՓՈՂՈՑԻ ՄՈՒՏՔԱՅԻՆ ՀԱՏՎԱԾԻՑ)	
ՍՊԸ ՏՆՕՐԵՆ	Ա. ՀԱՅՐԱՊԵՏՅԱՆ			ԱՐՏ ՆԱԽԱԳԻԾ ՍՊԸ	օբյեկտի անվանումը ՀԱՅ ԱՌԱՔԵԼԱԿԱՆ ԵԿԵՂԵՑՈՒ ՄՈՒՏՔԻ ԲԱՐԵԿԱՐԳՈՒՄ	մաս ԷԼ
ՃԱՐՏԱՐԱԳԵՏ	Գ. ԱԲԵԼՅԱՆ				թերթի անվանումը ՄԵՏԱՂԱԿԱՆ ՀԵՆԱՍՅԱՆ ԵՎ ՀՈՂԱՑՄԱՆ ՍԽԵՄԱՆԵՐ	թերթեր 3 / թերթ էլ-3
				ԼԻՑԵՆԶԻԱ 001130		

ՈՌՈԳՈՒՄ

ԲԱՑԱՏՐԱԳԻՐ

ՀՀ Արմավիրի մարզի Մեծամոր համայնքի Մեծամոր քաղաքի հայ առաքելական եկեղեցու մուտքի (Կոմիտաս փողոցի մուտքային հատվածից) բարեկարգման նախագծի , ոռոգման մասը մշակվել է համաձայն առաջադրանքի, ճարտարապետա-շինարարական գծագրերի , ՀՀՇՆ 40-01.01-2014 գործող շինարարական նորմերի և կանոնների ։

Նախագծում նախատեսվում է բակի ոռոման համակարգը։

ՈՌՈԳՄԱՆ ՀԱՄԱԿԱՐԳ

Ոռոգման համակարգը նախատեսված է իրականացնել պոլիէթիլենե ճնշումային DN50-100 մմ տրամագծի խողովակներից ։

Ըստ նորմերի 1մ^2 կամնաչ տարածքի վոռոգման համար անհրաժեշտ է 10լ ջուր։

Ոռոգման համակարգը նախատեսվում է իրականացնել ստորգետնյա 0.6 մ. թաղման խորությամբ։

Աշնանը տարածքի ամենացածր կետում նախատեսված ոռոգման համակարգի ծորակից անհրաժեշտ է ջուրը դատարկել , ձմռան ամիսներին խողովակների սառչելուց խուսափելու համար։ Այն հատվածներում, որտեղ ջրի դատարկումը ինքնահոս եղանակով հնարավոր չէ , կիրառել փչման մեթոդը։

Ջրամիացումն իրականացվում է տարածքում գործող Ø150մմ տրամաչափի ոռոգման համակարգից։

Աշխատանքային գծագրերի հիմնական լրակազմի ամփոփագիր

Թերթ	Անվանումը	թերթերի համարը	թերթերի քանակը
1	ԸՆԴՀՆԱՌԻՐ ՏՎՅԱԼՆԵՐ (ԲԱՑԱՏՐԱԳԻՐ; ԹԵՐԹԵՐԻ ԹՎԱՐԿՈՒՄ)	ՋԿ-1	5
2	ՈՌՈԳՄԱՆ ՀԱՄԱԿԱՐԳԻ ԱՇԽԱՏԱՆՔԱՅԻՆ ԾԱՎԱԼՆԵՐ	ՋԿ-2	5
3	ՀԱՏԱԿԱԳԻԾ ՈՌՈԳՄԱՆ ՀԱՄԱԿԱՐԳՈՎ	ՋԿ-3	5
4	ՈՌՈԳՄԱՆ ՀԱՄԱԿԱՐԳԻ 1,2,3,4 ՀԱՆԳՈՒՅՑՆԵՐԻ ՍԽԵՄԱ	ՋԿ-4	5
5	ՈՌՈԳՄԱՆ ՀԱՄԱԿԱՐԳԻ 5;6;7;8 ՀԱՆԳՈՒՅՑՆԵՐԻ ՍԽԵՄԱ	ՋԿ-5	5

նախագծի անվանումը ՀՀ ԱՐՄԱՎԻՐԻ ՄԱՐԶ ՄԵԾԱՄՈՐ ՀԱՄԱՅՆՔԻ ՄԵԾԱՄՈՐ ՔԱՂԱՔԻ ՀԱՅ ԱՌԱՔԵԼԱԿԱՆ ԵԿԵՂԵՑՈՒ ՄՈՒՏՔԻ (ԿՈՄԻՏԱՍ ՓՈՂՈՑԻ ՄՈՒՏՔԱՅԻՆ ՀԱՏՎԱԾԻՑ) ԲԱՐԵԿԱՐԳՄԱՆ ՆԱԽԱԳԻԾ					օբյեկտի հասցե ՀՀ ԱՐՄԱՎԻՐԻ ՄԱՐԶ, ՄԵԾԱՄՈՐ ՀԱՄԱՅՆՔԻ ՄԵԾԱՄՈՐ ՔԱՂԱՔԻ ՀԱՅ ԱՌԱՔԵԼԱԿԱՆ ԵԿԵՂԵՑՈՒ ՄՈՒՏՔ (ԿՈՄԻՏԱՍ ՓՈՂՈՑԻ ՄՈՒՏՔԱՅԻՆ ՀԱՏՎԱԾԻՑ)	
ՍՊԸ ՏՆՕՐԵՆ	Ա. ՀԱՅՐԱՊԵՏՅԱՆ			ԱՐՏ ՆԱԽԱԳԻԾ ՍՊԸ	օբյեկտի անվանումը ՀԱՅ ԱՌԱՔԵԼԱԿԱՆ ԵԿԵՂԵՑՈՒ ՄՈՒՏՔԻ ԲԱՐԵԿԱՐԳՈՒՄ	մաս ՈՀ
ԳԼԽ. ՃԱՐՏԱՐԱՊԵՏ	Ն. ՔԵՓԻԹՅԱՆ				թերթի անվանումը ԸՆԴՀՆԱՌԻՐ ՏՎՅԱԼՆԵՐ (ԲԱՑԱՏՐԱԳԻՐ;ԹԵՐԹԵՐԻ ԹՎԱՐԿՈՒՄ)	թերթեր 5 / թերթ ՈՀ-1
ՃԱՐՏԱՐԱԳԵՏ	Գ. ԵՂՈՅԱՆ			ԼԻՑԵՆԶԻԱ 001130		

ՈՌՈԳՄԱՆ ՀԱՄԱԿԱՐԳԻ ԱՇԽԱՏԱՆՔԱՅԻՆ ԾԱՎԱԼՆԵՐ

N	ԱՆՎԱՆՈՒՄ	Չափման միավոր	Քանակ	Ծանոթություն
1	2	3	4	5
1	Խրամուղու մշակում ձեռքով III կարգի բնահողում կուտակելով խրամուղու կողքը	$մ^3$	18	
2	Խրամուղու մշակում էքսկավատորով III կարգի բնահողում կուտակելով խրամուղու կողքը	$մ^3$	42	
3	Խրամուղու մշակում էքսկավատորով III կարգի բնահողում բարձելով ավտոմեքենային	$մ^3$	45	
4	Նախապատրաստական շերտ խրամուղում ավազի շերտով 10 սմ. հաստությամբ	$մ^3$	15	
5	Պոլիէթիլենե ճնշումային խողովակ DN100(110x5,3)	մ	145	ГОСТ -18599-2001
6	Պոլիէթիլենե ճնշումային խողովակ DN80(90x4,3)	մ	113	ГОСТ -18599-2001
7	Պոլիէթիլենե ճնշումային խողովակ DN50(63x3,0)	մ	105	ГОСТ -18599-2001
8	Սողնակ DN100 PN =1.6 ՄՊա	հատ	3	
9	Սողնակ DN50 PN =1.6 ՄՊա	հատ	30	
10	Պողպատե կցաշուրթ Ø100	հատ	3	
11	Պողպատե կցաշուրթ Ø50	հատ	30	
12	Ազատ կցաշուրթ Ø100	հատ	3	
13	Ազատ կցաշուրթ Ø50	հատ	30	
14	Ռետինե միջադիր Ø100	հատ	3	
15	Ռետինե միջադիր Ø50	հատ	30	
16	Պողպատե խողովակակտոր միակողմանի արտաքին պարուրակով Ø100 ներկումով L= 0.6մ	հատ	6	
17	Պողպատե խողովակակտոր միակողմանի արտաքին պարուրակով Ø50 ներկումով L= 0.6մ	հատ	60	
18	Պոլիէթիլենե անկյուն 90^0 D100	հատ	3	
19	Պողպատե անկյուն 90^0 D100	հատ	2	
20	Պողպատե անկյուն 90^0 D50	հատ	2	
21	Պոլիէթիլենե անցում D150/100	հատ	1	
22	Պոլիէթիլենե անցում DN100/80	հատ	1	
23	Պոլիէթիլենե անցում DN100/50	հատ	1	
24	Պոլիէթիլենե անցում DN80/50	հատ	1	
25	Պոլիէթիլենե եռաբաշխիչ DN 100x100x 100	հատ	1	
26	Պոլիէթիլենե եռաբաշխիչ DN 100x50x 100	հատ	6	
27	Պոլիէթիլենե եռաբաշխիչ DN 80x50x 80	հատ	12	

ՈՌՈԳՄԱՆ ՀԱՄԱԿԱՐԳԻ ԱՇԽԱՏԱՆՔԱՅԻՆ ԾԱՎԱԼՆԵՐ

N	ԱՆՎԱՆՈՒՄ	Չափման միավոր	Քանակ	Ծանոթություն
1	2	3	4	5
28	Պոլիէթիլենե եռաբաշխիչ DN 50x50x 50	հատ	10	
29	Բազալտե եզրաքարերի քանդում և վերականգնում	մ	4	
30	Բետոնե ճանապարհների քանդում և վերականգնում	$մ^2$	10	
31	Մետաղական պատյան Ø250; L=6,0 մ	հատ	1	ներկումով
32	Մետաղական պատյան Ø300; L=5,0 մ	հատ	1	ներկումով
33	Մետաղական պատյանի ծայրերի հերմետիկացում Ø250	հատ	1	
34	Մետաղական պատյանի ծայրերի հերմետիկացում Ø300	հատ	1	
35	Պոլիէթիլենե DN50 խողովակի ներքաշում Ø250 մետաղական պատյանի մեջ ; L=6,0 մ	հատ	1	
36	Պոլիէթիլենե DN100 խողովակի ներքաշում Ø300 մետաղական պատյանի մեջ ; L=5,0 մ	հատ	1	
37	Համակարգի փորձարկում, լվացում	գմ	363	
38	Խրամուղու ետլիցք բուլդոզերով, տեղի բնահողով	$մ^3$	60	
39	Խրամուղու ետլիցք ձեռքով, բերովի ավազային բնահողով	$մ^3$	45	
40	Ավելցուկային բնահողի տեղափոխում	$մ^3$	60	
41	Միացում գոյություն ունեցող խողովակին	տեղ	1	

նախագծի անվանումը ՀՀ ԱՐՄԱՎԻՐԻ ՄԱՐԶ ՄԵԾԱՄՈՐ ՀԱՄԱՅՆՔԻ ՄԵԾԱՄՈՐ ՔԱՂԱՔԻ ՀԱՅ ԱՌԱՔԵԼԱԿԱՆ ԵԿԵՂԵՑՈՒ ՄՈՒՏՔԻ (ԿՈՄԻՏԱՍ ՓՈՂՈՑԻ ՄՈՒՏՔԱՅԻՆ ՀԱՏՎԱԾԻՑ) ԲԱՐԵԿԱՐԳՄԱՆ ՆԱԽԱԳԻԾ					օբյեկտի հասցեն ՀՀ ԱՐՄԱՎԻՐԻ ՄԱՐԶ, ՄԵԾԱՄՈՐ ՀԱՄԱՅՆՔԻ ՄԵԾԱՄՈՐ ՔԱՂԱՔԻ ՀԱՅ ԱՌԱՔԵԼԱԿԱՆ ԵԿԵՂԵՑՈՒ ՄՈՒՏՔ (ԿՈՄԻՏԱՍ ՓՈՂՈՑԻ ՄՈՒՏՔԱՅԻՆ ՀԱՏՎԱԾԻՑ)		
ՍՊԸ ՏՆՕՐԵՆ	Ա. ՀԱՅՐԱՊԵՏՅԱՆ			ԱՐՏ ՆԱԽԱԳԻԾ ՍՊԸ	օբյեկտի անվանումը ՀԱՅ ԱՌԱՔԵԼԱԿԱՆ ԵԿԵՂԵՑՈՒ ՄՈՒՏՔԻ ԲԱՐԵԿԱՐԳՈՒՄ	մաս	ՈՀ
ԳԼԽ. ՃԱՐՏԱՐԱՊԵՏ	Ն. ՔԵՓԻԹՅԱՆ				թերթի անվանումը ՈՌՈԳՄԱՆ ՀԱՄԱԿԱՐԳԻ ԱՇԽԱՏԱՆՔԱՅԻՆ ԾԱՎԱԼՆԵՐ	թերթեր 5	թերթ ՈՀ-2
ՃԱՐՏԱՐԱԳԵՏ	Գ. ԵՂՈՅԱՆ			ԼԻՑԵՆԶԻԱ 001130			

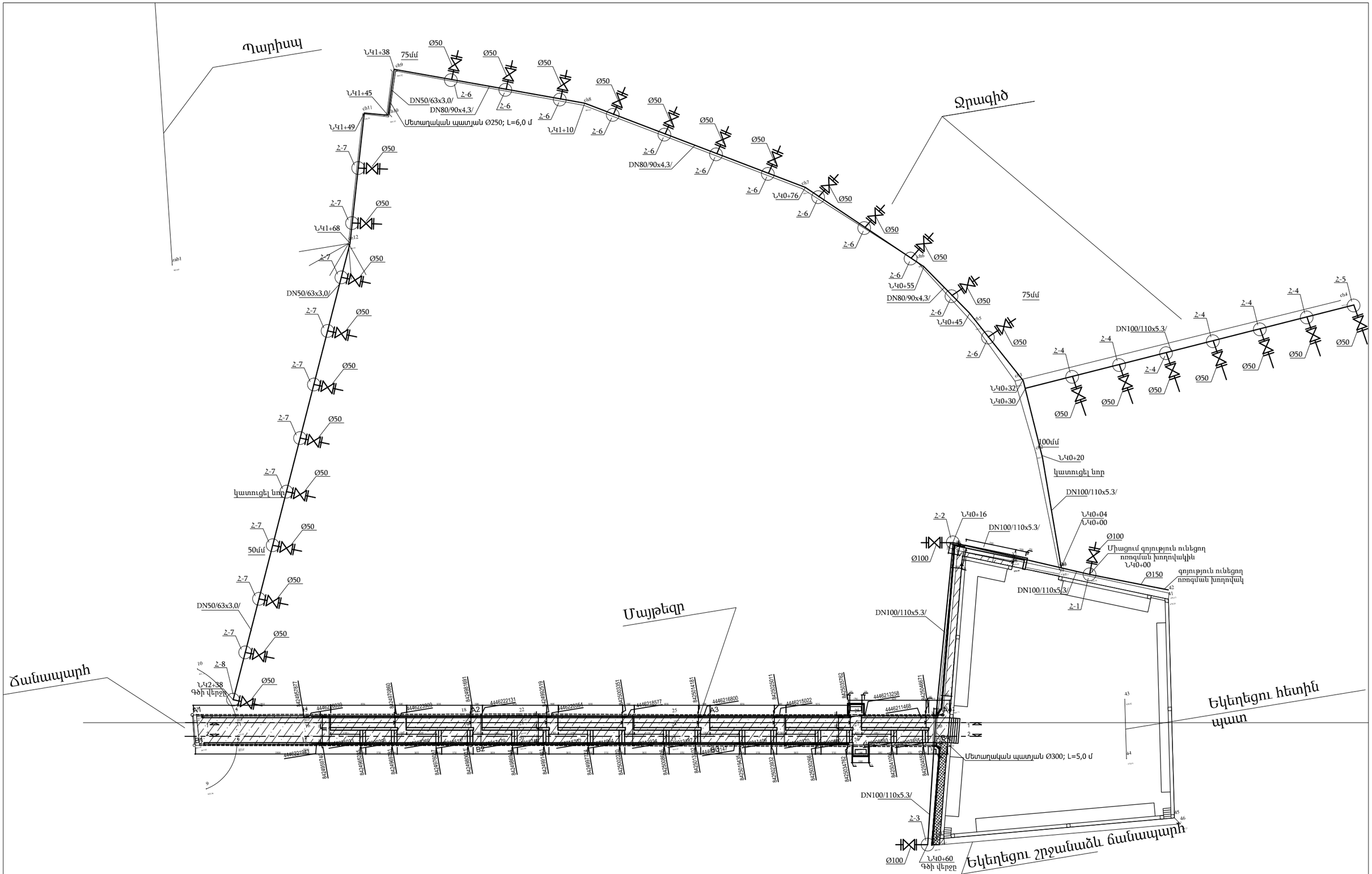

նախագծի անվանումը ՀՀ ԱՐՄԱՎԻՐԻ ՄԱՐԶ ՄԵԾԱՄՈՐ ՀԱՄԱՅՆՔԻ ՄԵԾԱՄՈՐ ՔԱՂԱՔԻ ՀԱՅ ԱՌԱՔԵԼԱԿԱՆ ԵԿԵՂԵՑՈՒ ՄՈՒՏՔԻ (ԿՈՄԻՏԱՍ ՓՈՂՈՑԻ ՄՈՒՏՔԱՅԻՆ ՀԱՏՎԱԾԻՑ) ԲԱՐԵԿԱՐԳՄԱՆ ՆԱԽԱԳԻԾ						օբյեկտի հասցեն ՀՀ ԱՐՄԱՎԻՐԻ ՄԱՐԶ, ՄԵԾԱՄՈՐ ՀԱՄԱՅՆՔԻ ՄԵԾԱՄՈՐ ՔԱՂԱՔԻ ՀԱՅ ԱՌԱՔԵԼԱԿԱՆ ԵԿԵՂԵՑՈՒ ՄՈՒՏՔ (ԿՈՄԻՏԱՍ ՓՈՂՈՑԻ ՄՈՒՏՔԱՅԻՆ ՀԱՏՎԱԾԻՑ)		
ՍՊՐ ՏՆՕՐԵՆ	Ա. ՀԱՅՐԱՊԵՏՅԱՆ			ԱՐՏ ՆԱԽԱԳԻԾ ՍՊՐ		օբյեկտի անվանումը ՀԱՅ ԱՌԱՔԵԼԱԿԱՆ ԵԿԵՂԵՑՈՒ ՄՈՒՏՔԻ ԲԱՐԵԿԱՐԳՈՒՄ	մաս ՈՀ	
ԳԼԽ. ՃԱՐՏԱՐԱՊԵՏ	Ն. ՔԵՓԻԹՅԱՆ					թերթերի անվանումը	թերթերի 5	թերթ ՈՀ-3
ՃԱՐՏԱՐԱԳԵՏ	Գ. ԵՂՈՅԱՆ			ԼԻՑԵՆԶԻԱ 001130				

Հանգույց -1

1 հատ

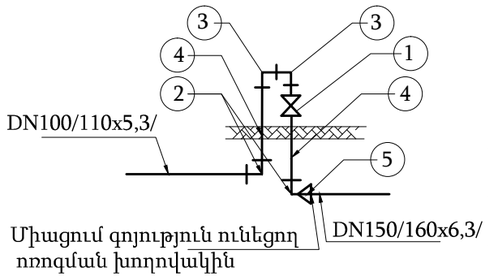

N 1 ՀԱՆԳՈՒՅՑ ՁԵՎԱՎՈՐ ՄԱՍԵՐԻ ՄԱՄՆԱԳԻՐ

N/N	Որոշ ձևավոր մասերի	ԱՆՎԱՆՈՒՄ	Չափման միավոր	Քանակ	Ծանոթություն
1	2	3	4	5	6
1	1	Փական DN100 PN =1.6 ՄՊա	հատ	1	
2	2	Պոլիէթիլենե անկյուն 90^0 D100	հատ	2	
3	3	Պողպատե անկյուն 90^0 D100	հատ	2	
4	4	Պողպատե խողովակակտոր միակողմանի արտաքին պարուրակով Ø100 ներկումով L= 0.6մ	հատ	2	
5	5	Պոլիէթիլենե անցում D150/100	հատ	1	

Հանգույց -2

1 հատ

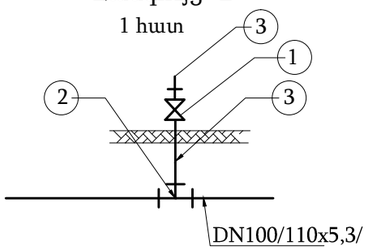

N 2 ՀԱՆԳՈՒՅՑ ՁԵՎԱՎՈՐ ՄԱՍԵՐԻ ՄԱՄՆԱԳԻՐ

N/N	Որոշ ձևավոր մասերի	ԱՆՎԱՆՈՒՄ	Չափման միավոր	Քանակ	Ծանոթություն
1	2	3	4	5	6
1	1	Փական DN100 PN =1.6 ՄՊա	հատ	1	
2	2	Պոլիէթիլենե եռաբաշխիկ D100	հատ	1	
3	3	Պողպատե խողովակակտոր միակողմանի արտաքին պարուրակով Ø100 ներկումով L= 0.6մ	հատ	2	

Հանգույց -3

1 հատ

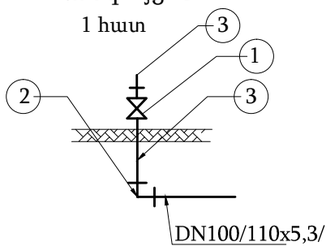

N 3 ՀԱՆԳՈՒՅՑ ՁԵՎԱՎՈՐ ՄԱՍԵՐԻ ՄԱՄՆԱԳԻՐ

N/N	Որոշ ձևավոր մասերի	ԱՆՎԱՆՈՒՄ	Չափման միավոր	Քանակ	Ծանոթություն
1	2	3	4	5	6
1	1	Փական DN100 PN =1.6 ՄՊա	հատ	1	
2	2	Պոլիէթիլենե անկյուն 90^0 D100	հատ	1	
3	3	Պողպատե խողովակակտոր միակողմանի արտաքին պարուրակով Ø100 ներկումով L= 0.6մ	հատ	2	

Հանգույց -4

6 հատ

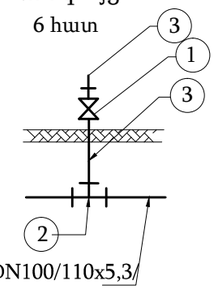

N 4 ՀԱՆԳՈՒՅՑ ՁԵՎԱՎՈՐ ՄԱՍԵՐԻ ՄԱՄՆԱԳԻՐ

N/N	Որոշ ձևավոր մասերի	ԱՆՎԱՆՈՒՄ	Չափման միավոր	Քանակ	Ծանոթություն
1	2	3	4	5	6
1	1	Փական DN50 PN =1.6 ՄՊա	հատ	1	
2	2	Պոլիէթիլենե եռաբաշխիկ D100 /50	հատ	1	
3	3	Պողպատե խողովակակտոր միակողմանի արտաքին պարուրակով Ø50 ներկումով L= 0.6մ	հատ	2	

ՈՌՈԳՄԱՆ ԽՐԱՄՈՒՂՈՒ ԿՏՐՎԱԾՔ

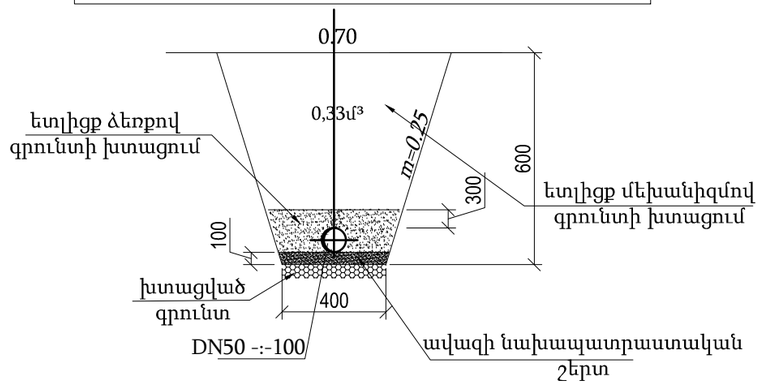

նախագծի անվանումը ՀՀ ԱՐՄԱՎԻՐԻ ՄԱՐԶ ՄԵԾԱՄՈՐ ՀԱՄԱՅՆՔԻ ՄԵԾԱՄՈՐ ՔԱՂԱՔԻ ՀԱՅ ԱՌԱՔԵԼԱԿԱՆ ԵԿԵՂԵՑՈՒ ՄՈՒՏՔԻ (ԿՈՄԻՏԱՍ ՓՈՂՈՑԻ ՄՈՒՏՔԱՅԻՆ ՀԱՏՎԱԾԻՑ) ԲԱՐԵԿԱՐԳՄԱՆ ՆԱԽԱԳԻԾ					օբյեկտի հասցեն ՀՀ ԱՐՄԱՎԻՐԻ ՄԱՐԶ, ՄԵԾԱՄՈՐ ՀԱՄԱՅՆՔԻ ՄԵԾԱՄՈՐ ՔԱՂԱՔԻ ՀԱՅ ԱՌԱՔԵԼԱԿԱՆ ԵԿԵՂԵՑՈՒ ՄՈՒՏՔ (ԿՈՄԻՏԱՍ ՓՈՂՈՑԻ ՄՈՒՏՔԱՅԻՆ ՀԱՏՎԱԾԻՑ)	
ՍՊԸ ՏՆՕՐԵՆ	Ա. ՀԱՅՐԱՊԵՏՅԱՆ			ԱՐՏ ՆԱԽԱԳԻԾ ՍՊԸ	օբյեկտի անվանումը ՀԱՅ ԱՌԱՔԵԼԱԿԱՆ ԵԿԵՂԵՑՈՒ ՄՈՒՏՔԻ ԲԱՐԵԿԱՐԳՈՒՄ	մաս ՈՀ
ԳԼԽ. ՃԱՐՏԱՐԱՊԵՏ	Ն. ՔԵՓԻԹՅԱՆ				թերթի անվանումը ՈՌՈԳՄԱՆ ՀԱՄԱԿԱՐԳԻ 1,2,3;4 ՀԱՆԳՈՒՅՑՆԵՐԻ ՍԽԵՄԱ	թերթեր 5 / թերթ ՈՀ-4
ՃԱՐՏԱՐԱԳԵՏ	Գ. ԵՂՈՅԱՆ			ԼԻՑԵՆԶԻԱ 001130		

Հանգույց -5

1 հատ

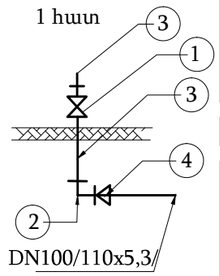

N 5 ՀԱՆԳՈՒՅՑ ՁԵՎԱՎՈՐ ՄԱՍԵՐԻ ՄԱՄՆԱԳԻՐ

N/N	Որոշ ձևավոր մասերի	ԱՆՎԱՆՈՒՄ	Չափման միավոր	Քանակ	Ծանոթություն
1	2	3	4	5	6
1	1	Փական DN50 PN =1.6 ՄՊա	հատ	1	
2	2	Պոլիէթիլենե անկյուն 90^0 D50	հատ	1	
3	3	Պողպատե խողովակակտոր միակողմանի արտաքին պարուրակով Ø50 ներկումով L= 0.6մ	հատ	2	
4	4	Պոլիէթիլենե անցում D100/50	հատ	1	

Հանգույց -6

12 հատ

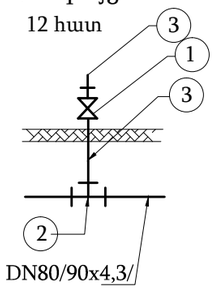

N 6 ՀԱՆԳՈՒՅՑ ՁԵՎԱՎՈՐ ՄԱՍԵՐԻ ՄԱՄՆԱԳԻՐ

N/N	Որոշ ձևավոր մասերի	ԱՆՎԱՆՈՒՄ	Չափման միավոր	Քանակ	Ծանոթություն
1	2	3	4	5	6
1	1	Փական DN50 PN =1.6 ՄՊա	հատ	1	
2	2	Պոլիէթիլենե եռաբաշխիկ D80 /50	հատ	1	
3	3	Պողպատե խողովակակտոր միակողմանի արտաքին պարուրակով Ø50 ներկումով L= 0.6մ	հատ	2	

Հանգույց -7

10 հատ

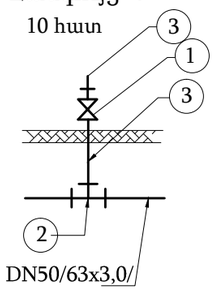

N 7 ՀԱՆԳՈՒՅՑ ՁԵՎԱՎՈՐ ՄԱՍԵՐԻ ՄԱՄՆԱԳԻՐ

N/N	Որոշ ձևավոր մասերի	ԱՆՎԱՆՈՒՄ	Չափման միավոր	Քանակ	Ծանոթություն
1	2	3	4	5	6
1	1	Փական DN50 PN =1.6 ՄՊա	հատ	1	
2	2	Պոլիէթիլենե եռաբաշխիկ D50 /50	հատ	1	
3	3	Պողպատե խողովակակտոր միակողմանի արտաքին պարուրակով Ø50 ներկումով L= 0.6մ	հատ	2	

Հանգույց -8

1 հատ

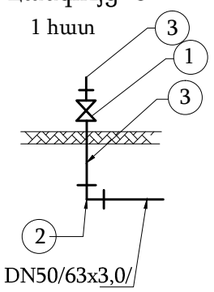

N 8 ՀԱՆԳՈՒՅՑ ՁԵՎԱՎՈՐ ՄԱՍԵՐԻ ՄԱՄՆԱԳԻՐ

N/N	Որոշ ձևավոր մասերի	ԱՆՎԱՆՈՒՄ	Չափման միավոր	Քանակ	Ծանոթություն
1	2	3	4	5	6
1	1	Փական DN50 PN =1.6 ՄՊա	հատ	1	
2	2	Պոլիէթիլենե անկյուն 90^0 D50	հատ	1	
3	3	Պողպատե խողովակակտոր միակողմանի արտաքին պարուրակով Ø50 ներկումով L= 0.6մ	հատ	2	

նախագծի անվանումը ՀՀ ԱՐՄԱՎԻՐԻ ՄԱՐԶ ՄԵԾԱՄՈՐ ՀԱՄԱՅՆՔԻ ՄԵԾԱՄՈՐ ՔԱՂԱՔԻ ՀԱՅ ԱՌԱՔԵԼԱԿԱՆ ԵԿԵՂԵՑՈՒ ՄՈՒՏՔԻ (ԿՈՄԻՏԱՍ ՓՈՂՈՑԻ ՄՈՒՏՔԱՅԻՆ ՀԱՏՎԱԾԻՑ) ԲԱՐԵԿԱՐԳՄԱՆ ՆԱԽԱԳԻԾ					օբյեկտի հասցեն ՀՀ ԱՐՄԱՎԻՐԻ ՄԱՐԶ, ՄԵԾԱՄՈՐ ՀԱՄԱՅՆՔԻ ՄԵԾԱՄՈՐ ՔԱՂԱՔԻ ՀԱՅ ԱՌԱՔԵԼԱԿԱՆ ԵԿԵՂԵՑՈՒ ՄՈՒՏՔ (ԿՈՄԻՏԱՍ ՓՈՂՈՑԻ ՄՈՒՏՔԱՅԻՆ ՀԱՏՎԱԾԻՑ)		
ՍՊԸ ՏՆՕՐԵՆ	Ա. ՀԱՅՐԱՊԵՏՅԱՆ		ԱՐՏ ՆԱԽԱԳԻԾ ՍՊԸ	օբյեկտի անվանումը ՀԱՅ ԱՌԱՔԵԼԱԿԱՆ ԵԿԵՂԵՑՈՒ ՄՈՒՏՔԻ ԲԱՐԵԿԱՐԳՈՒՄ	մաս	ՈՀ
ԳԼԽ. ՃԱՐՏԱՐԱՊԵՏ	Ն. ՔԵՓԻԹՅԱՆ			թերթի անվանումը ՈՌՈԳՄԱՆ ՀԱՄԱԿԱՐԳԻ 5;6;7;8 ՀԱՆԳՈՒՅՑՆԵՐԻ ՍԽԵՄԱ	թերթեր 5	թերթ ՈՀ-5
ՃԱՐՏԱՐԱԳԵՏ	Գ. ԵՂՈՅԱՆ		ԼԻՑԵՆԶԻԱ 001130			